インデックス・ ボルト・センサー付き

EH 22123.

製品説明

インデックスプランジャーは、インデックス用の穴と使います
このセンサー付インデックスプランジャーは、インデックスプランジャーのインデックス位置を監視出来ます。センサーは、プランジャー のl_2 長さの2/3でオンになります。 電気信号の出力に加えて、センサー付属のLEDで状態を確認することが出来ます。

材質

本体
- ステンレス鋼 1.4305 （ SUS303相当 ）

ロック・ ピン
- ステンレス鋼 1.4305 (SUS303相当) 、ニッケルメッキ

ノブ
- PA6、黒 (つや消し)

ケーブル
- 熱可塑性樹脂(PUR)、黒

マグネット
- 永久磁石

センサー
- PA6、黒 (つや消し)

カウンター・ ナット
- ステンレス鋼A2 (ISO 8675)

組立

この同梱されているセンサーと取付用クリップは、同梱の六角レンチで組み付けることが可能です。センサーケーブルの引き回しは、個別に行ってください。
1. 取付用クリップにセンサーを挿入します。
2. センサーの六角ネジを軽い力で締付けます (最大 0.1 Nm)。
3. インデックスプランジャーのリング状の溝に、取付用クリップを嵌めこみます。向きに指定はありません。
4. 取付用クリップを回して、センサーケーブルの引出し位置を調整して下さい。

注意:
動作障害を起こしますので、磁気をインデックスプランジャーに近づけないで下さい。

取り扱い

ホールド機構付のタイプでは、ノブを引き、ノッチまで90°回転させれば、ロックピンは引き込まれた状態で保持されます

更なる情報

備考

分解不可能

その他の製品

- 検知ユニット, センサー付き

寸法図

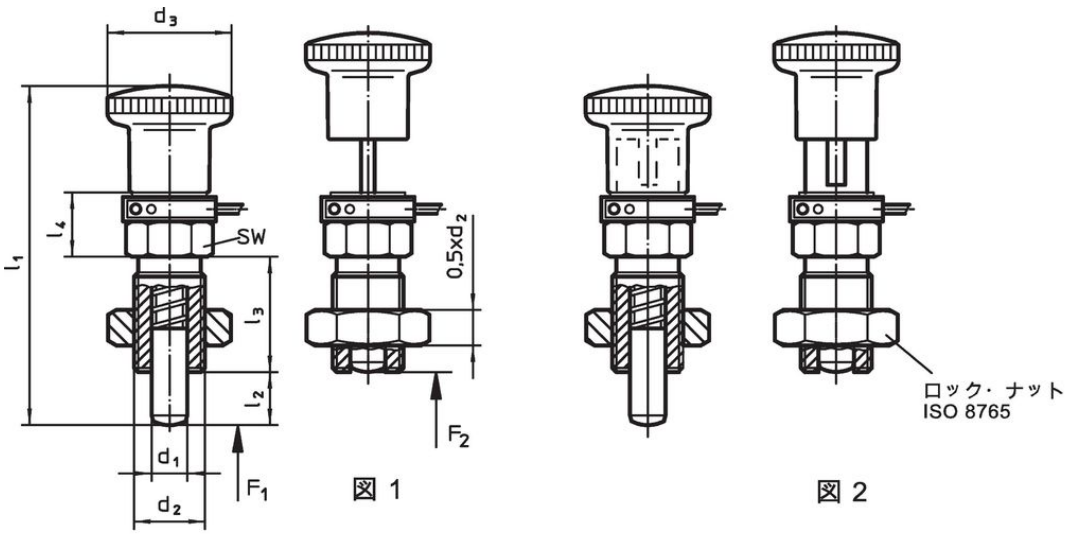

図 1　　図 2

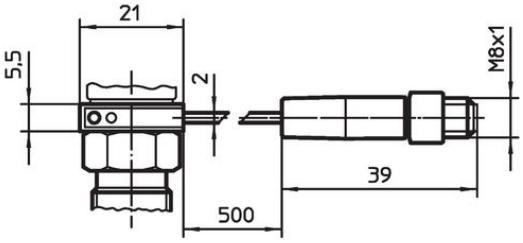

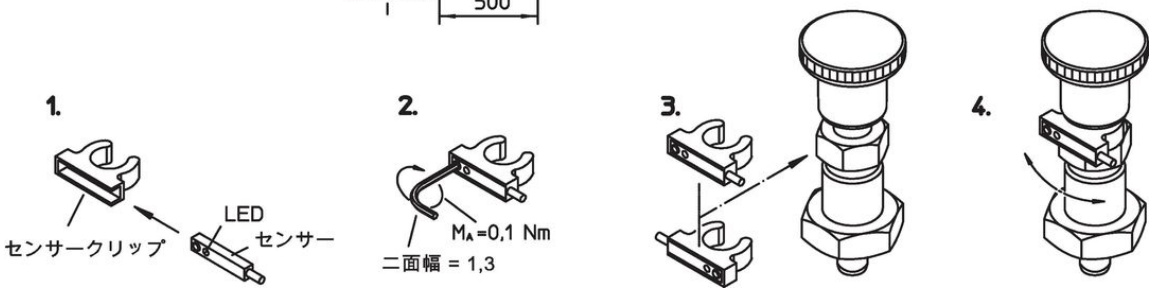

発注情報

寸法							二面幅	バネカ[1]					製品番号
d_1 -0,02 -0,05	d_2	l_2 min.	d_3	l_1	l_3	l_4		F_1	F_2	min.	max.		
[mm]							[mm]	[N]		[°C]		[g]	
ノブ付 ホールド機構なし – 図 1													
4	**M 8 x 1**	**6**	16	41,5	16	11,5	10	4,0	12,5	-25	75	34	22123.0004
5	**M10 x 1**	**8**	19	46,5	18	12,5	12	5,0	18,0	-25	75	46	22123.0005
6	**M12 x 1,5**	**9**	23	54,5	22	12,5	14	6,0	25,0	-25	75	62	22123.0006
8	**M16 x 1,5**	**12**	28	64,5	26	14,5	17	8,5	28,0	-25	75	105	22123.0008
10	**M16 x 1,5**	**12**	28	64,5	26	14,5	17	9,5	38,0	-25	75	106	22123.0010
12	**M20 x 1,5**	**15**	33	78,0	33	16,5	22	11,5	40,0	-25	75	200	22123.0012
16	**M24 x 2**	**20**	33	85,0	38	18,5	27	13,0	54,0	-25	75	296	22123.0016
ノブ付、 ホールド機構付 – 図 2													
4	**M 8 x 1**	**6**	16	41,5	16	11,5	10	4,0	12,5	-25	75	34	22123.0104
5	**M10 x 1**	**8**	19	46,5	18	12,5	12	5,0	18,0	-25	75	49	22123.0105
6	**M12 x 1,5**	**9**	23	54,5	22	12,5	14	6,0	25,0	-25	75	66	22123.0106
8	**M16 x 1,5**	**12**	28	64,5	26	14,5	17	8,5	28,0	-25	75	112	22123.0108
10	**M16 x 1,5**	**12**	28	64,5	26	14,5	17	9,5	38,0	-25	75	117	22123.0110
12	**M20 x 1,5**	**15**	33	78,0	33	16,5	22	11,5	40,0	-25	75	206	22123.0112
16	**M24 x 2**	**20**	33	85,0	38	18,5	27	13,0	54,0	-25	75	313	22123.0116

[1] 統計的平均値

応用例

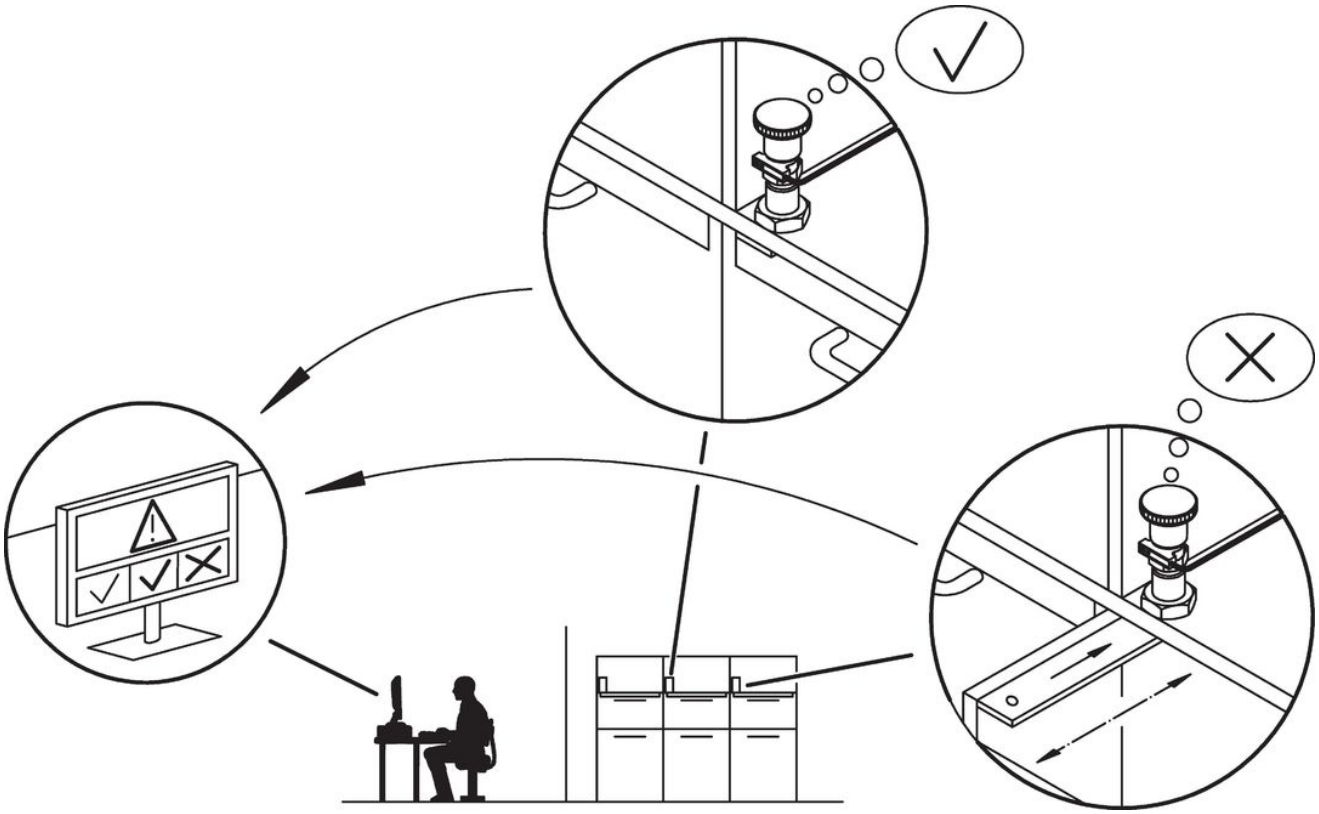

法令(コンプライアンス

RoHS準拠
2011/65/EUと2015/863指令に適合しています

SVHC材の含有は無し
0.1%(質量％濃度)以上の高懸念物質(SVHC)は使用していません-2024年1月23日SVHCリスト対象.

プロポジション65の物質は含有していません
プロポジション65の指定物質は含まれていません
https://www.P65Warnings.ca.gov/

紛争物質は使用していません