ディスタンス・ カラー・インデックスボルト用
EH 22120.

製品説明

このディスタンス・ カラーを使えば、インデックス・ ボルトのねじ込み深さを調整することができます。

材質

- ステンレス鋼 1.4305 （ SUS303相当 ）

寸法図

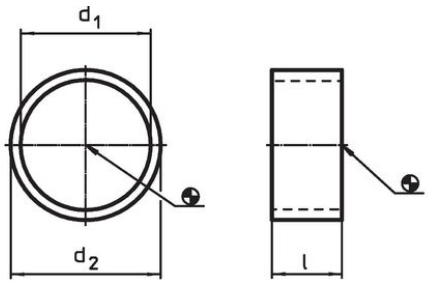

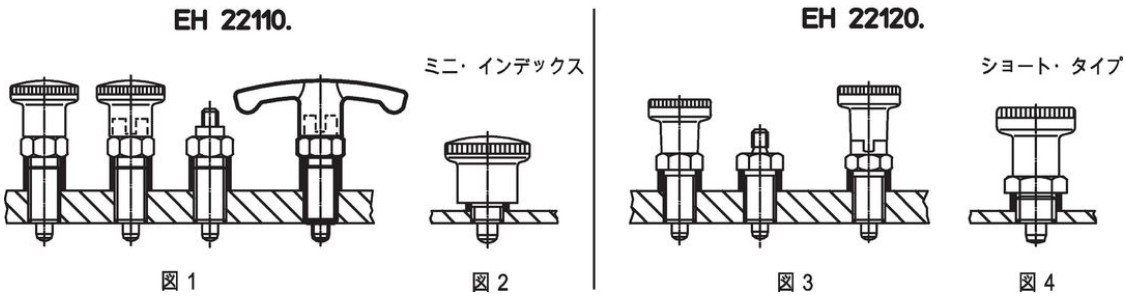

発注情報

寸法 d_1 H12 [mm]	寸法 l ±0,1 [mm]	寸法 d_2 -0,1 [mm]	インデックスボルトのサイズ [mm]	終了の図	max. [°C]	[g]	製品番号
8	**2**	10	M 8	1/2	250	0,4	22120.0632
8	**3**	10	M 8	1	250	0,8	22120.0633
8	**4**	10	M 8	1	250	0,9	22120.0634
8	**6**	10	M 8	1	250	1,2	22120.0636
8	**8**	10	M 8	1	250	2,0	22120.0638
8	**10**	10	M 8	1	250	2,0	22120.0640
10	**2**	12	M10	1/2/3	250	0,6	22120.0642
10	**4**	12	M10	1/2/3	250	1,1	22120.0644
10	**6**	12	M10	1/3	250	1,6	22120.0646
10	**8**	12	M10	1/3	250	2,1	22120.0648
10	**10**	12	M10	1/3	250	2,7	22120.0650
10	**12**	12	M10	1/3	250	3,0	22120.0652
12	**2**	14	M12	1	250	0,6	22120.0662
12	**4**	14	M12	1	250	2,5	22120.0664
12	**6**	14	M12	1	250	1,9	22120.0666
12	**8**	14	M12	1	250	2,4	22120.0668
12	**2**	17	M12	3/4	250	2,0	22120.0672
12	**4**	17	M12	3/4	250	3,4	22120.0674
12	**5**	17	M12	3/4	250	4,4	22120.0675
16	**4**	17	M16	1	250	0,9	22120.0676

寸法			インデックスボルトのサイズ	終了の図	max.		製品番号
d_1 H12	l ±0,1	d_2 -0,1					
[mm]			[mm]		[°C]	[g]	
16	**6**	17	M16	1	250	1,2	22120.0677
16	**8**	17	M16	1	250	1,4	22120.0678
16	**10**	17	M16	1	250	2,0	22120.0679
16	**12**	17	M16	1	250	2,1	22120.0680
16	**2**	19	M16	3/4	250	1,3	22120.0682
16	**4**	19	M16	3/4	250	2,8	22120.0684
16	**6**	19	M16	3/4	250	3,8	22120.0686
16	**8**	19	M16	3/4	250	4,8	22120.0688
16	**10**	19	M16	3	250	6,1	22120.0690
16	**12**	19	M16	3	250	7,3	22120.0692
20	**6**	22	M20	1/3	250	3,0	22120.0693
20	**8**	22	M20	1/3	250	4,0	22120.0694
20	**10**	22	M20	1/3	250	4,9	22120.0695
20	**12**	22	M20	1/3	250	5,9	22120.0696
20	**14**	22	M20	1/3	250	6,9	22120.0697
20	**16**	22	M20	1/3	250	9,3	22120.0698
20	**18**	22	M20	1/3	250	9,0	22120.0699

応用例

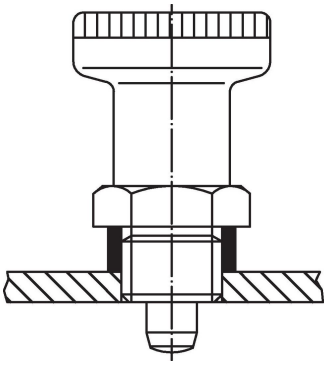

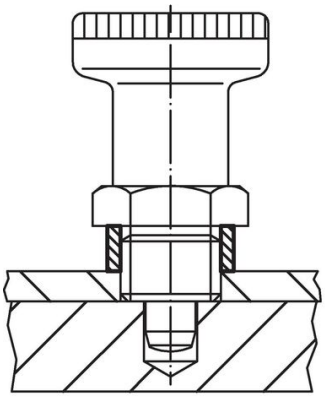

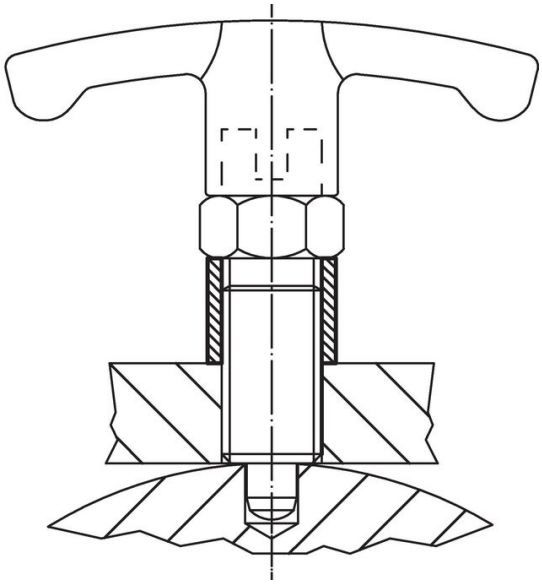

法令(コンプライアンス

RoHS準拠
2011/65/EUと2015/863指令に適合しています

SVHC材の含有は無し
0.1%(質量％濃度)以上の高懸念物質(SVHC)は使用していません-2024年1月23日SVHCリスト対象.

プロポジション65の物質は含有していません
プロポジション65の指定物質は含まれていません
https://www.P65Warnings.ca.gov/

紛争物質は使用していません
本製品は、コンゴ民主共和国や隣国地域から産出されるチタン、錫、金、タングステンなどのいかなる「紛争鉱物」に由来する物質を使っていません.