インデックス・ ボルト・六角カラー無し

EH 22120.

製品説明

インデックスプランジャーは、インデックス用の穴と使います

材質

本体
- 快削鋼、黒染
- ステンレス鋼 1.4305 （ SUS303相当 ）

ロック・ ピン
- スティール、焼入れ
- ステンレス鋼 1.4305 (SUS303相当) 、ニッケルメッキ

ノブ
- PA6、黒

組立

専用の取付工具もあります。

更なる情報

備考

分解不可能
ロック・ ナットは別売りです。

その他の製品

- 固定ブロック, インデックスボルト、インデックスプランジャー用、 ダイキャスト製
- ロケーティングブッシュ, インデックスボルト用
- ディスタンス・ カラー, インデックスボルト用

寸法図

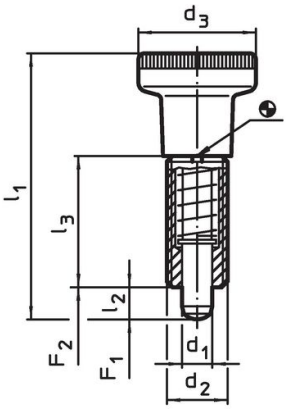

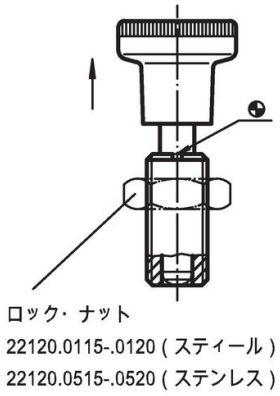

図 1

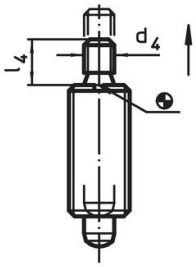

図 2

発注情報

寸法								バネカ[1]					製品番号
d_1 -0,02 -0,05	d_2	d_3	d_4	l_1 約	l_2 min.	l_3	l_4	F_1 約	F_2 約	min.	max.		
[mm]								[N]		[°C]		[g]	
ノブ付 – 図 1, 快削鋼													
5	M10 x 1	21	–	45,0	5	22	–	6,0	14	-30	80	17	22120.0045
6	M12 x 1,5	25	–	54,5	6	26	–	6,5	19	-30	80	27	22120.0046
8	M16 x 1,5	31	–	69,0	8	34	–	11,5	28	-30	80	63	22120.0048
10	M20 x 1,5	31	–	80,0	10	41	–	23,0	54	-30	80	104	22120.0050
ノブなし – 図 2, 快削鋼													
5	M10 x 1	–	M5	–	5	22	6	6,0	14	–	250	12	22120.0065
6	M12 x 1,5	–	M6	–	6	26	10	6,5	19	–	250	19	22120.0066
8	M16 x 1,5	–	M8	–	8	34	12	11,5	28	–	250	46	22120.0068
10	M20 x 1,5	–	M8	–	10	43	12	23,0	54	–	250	87	22120.0070
ノブ付 – 図 1, ステンレス鋼													
5	M10 x 1	21	–	45,0	5	22	–	6,0	14	-30	80	17	22120.0445
6	M12 x 1,5	25	–	54,5	6	26	–	6,5	19	-30	80	27	22120.0446
8	M16 x 1,5	31	–	69,0	8	34	–	11,5	28	-30	80	63	22120.0448
10	M20 x 1,5	31	–	80,0	10	41	–	23,0	54	-30	80	104	22120.0450

[1] 統計的平均値

寸法								バネカ[1]					製品番号
d_1 -0,02 -0,05	d_2	d_3	d_4	l_1 約	l_2 min.	l_3	l_4	F_1 約	F_2 約	min.	max.		
[mm]								[N]		[°C]		[g]	
ノブなし – 図 2, ステンレス鋼													
5	M10 x 1	–	M5	–	5	22	6	6,0	14	–	250	12	22120.0465
6	M12 x 1,5	–	M6	–	6	26	10	6,5	19	–	250	19	22120.0466
8	M16 x 1,5	–	M8	–	8	34	12	11,5	28	–	250	46	22120.0468
10	M20 x 1,5	–	M8	–	10	43	12	23,0	54	–	250	87	22120.0470

[1] 統計的平均値

アクセサリー

	寸法 d_2 [mm]	レンチサイズ [mm]	[g]	製品番号
ロックナットISO 8675 (DIN 439), 鋼				
	M10 x 1	16	5,2	22120.0115
	M12 x 1,5	18	7,5	22120.0116
	M16 x 1,5	24	15,0	22120.0118
	M20 x 1,5	30	32,0	22120.0120
ロックナットISO 8675 (DIN 439), ステンレス鋼				
	M10 x 1	16	5,2	22120.0515
	M12 x 1,5	18	7,5	22120.0516
	M16 x 1,5	24	15,0	22120.0518
	M20 x 1,5	30	32,0	22120.0520
組付工具, 鋼				
	M10 x 1	–	9,3	22120.0955
	M12 x 1,5	–	14,0	22120.0956
	M16 x 1,5	–	25,0	22120.0958
	M20 x 1,5	–	27,0	22120.0960

応用例

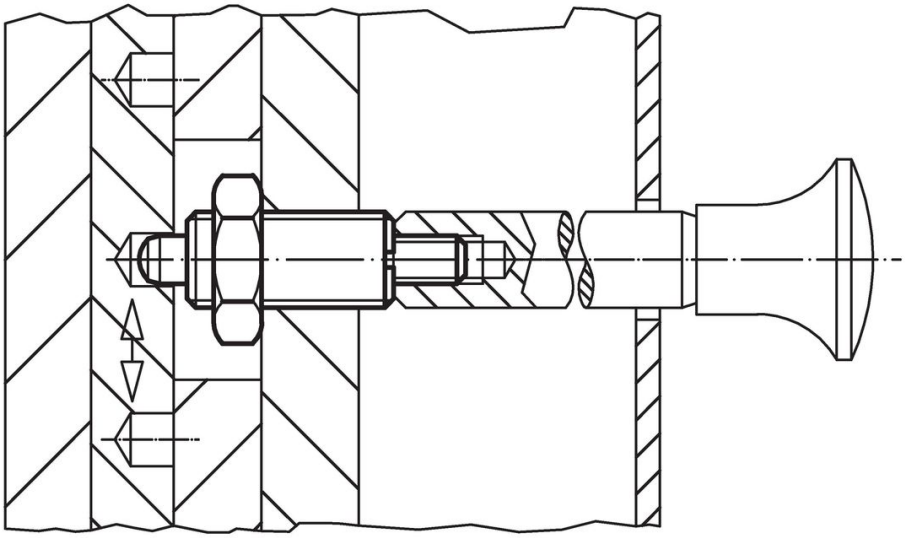

法令(コンプライアンス

詳細の法令情報については、目的の製品番号を選択してください。