中間プレート・クランプ· エレメント4個付

EH 1990.

製品説明

材質

接続リング
- スティール、浸炭焼入れ 研磨

ベース· プレート
- アルミニウム Al

更なる情報

備考

特別仕様については、お問い合わせください。

寸法図

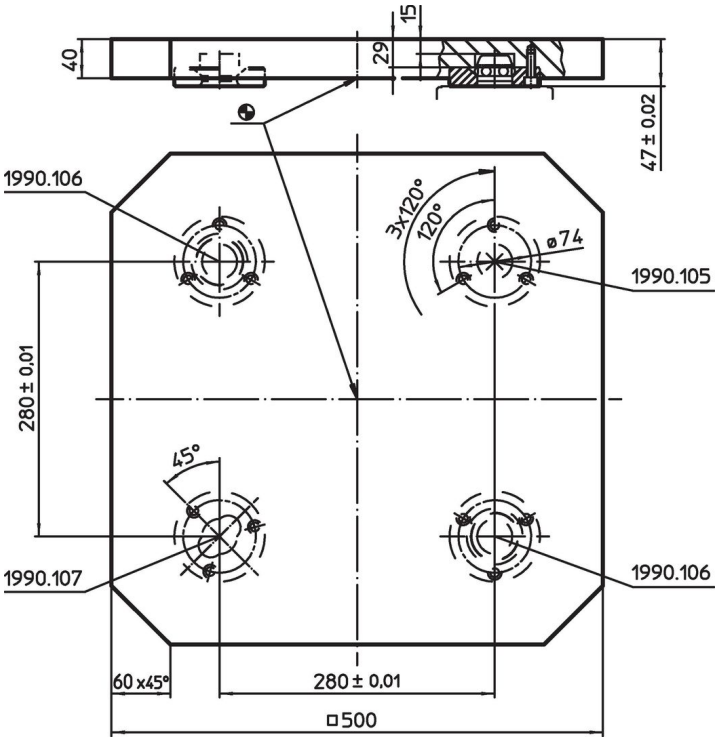

発注情報

[kg]	製品番号
27	1990.192

応用例

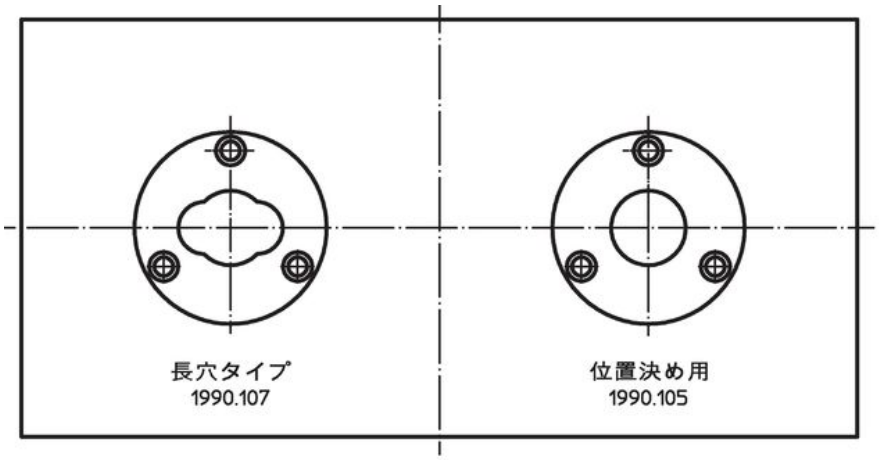

ゼロポイント· クランプ· リングの配置方法

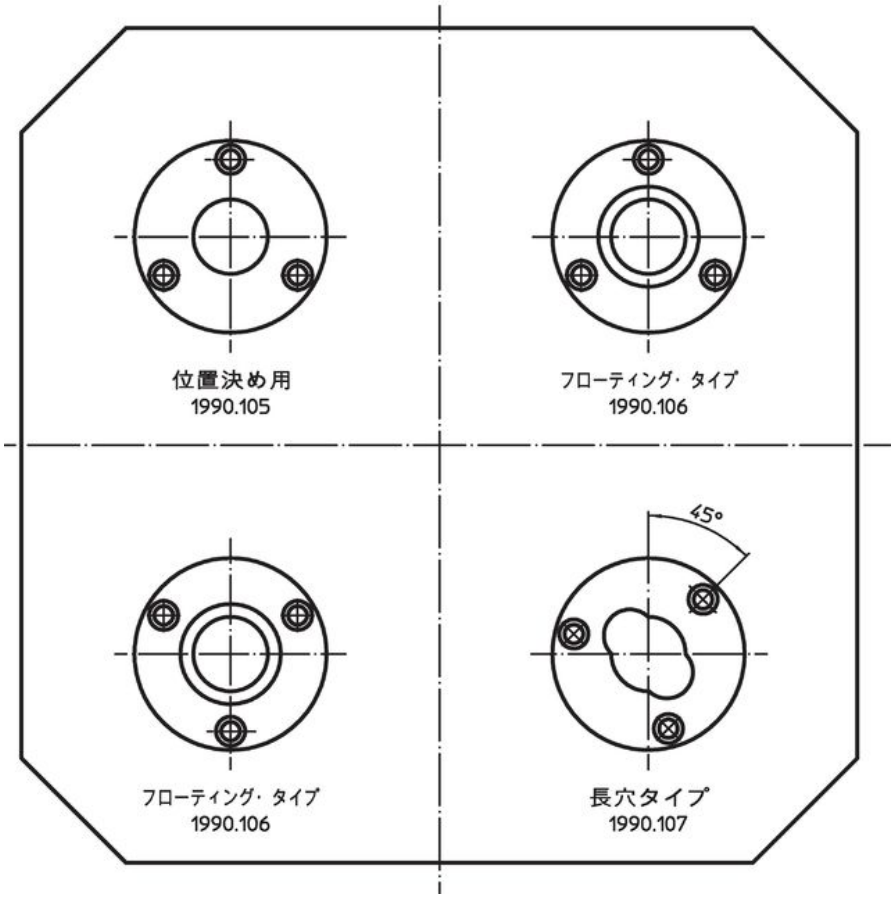

法令(コンプライアンス

RoHS準拠
2011/65/EUと2015/863指令に適合しています

SVHC材の含有は無し
0.1%(質量％濃度)以上の高懸念物質(SVHC)は使用していません-2024年1月23日SVHCリスト対象.

プロポジション65の物質は含有していません
プロポジション65の指定物質は含まれていません
https://www.P65Warnings.ca.gov/

紛争物質は使用していません
本製品は、コンゴ民主共和国や隣国地域から産出されるチタン、錫、金、タングステンなどのいかなる「紛争鉱物」に由来する物質を使っていません.