マウンティング・ アングル・前加工済み

EH 1906.

製品説明

材質

- ねずみ鋳鉄 FC

更なる情報

備考

別サイズや特別仕様の製品も製作しますので、お問い合わせください。

その他の製品

- ネジ山クランプ式リフティング・ ピン, セルフロック

寸法図

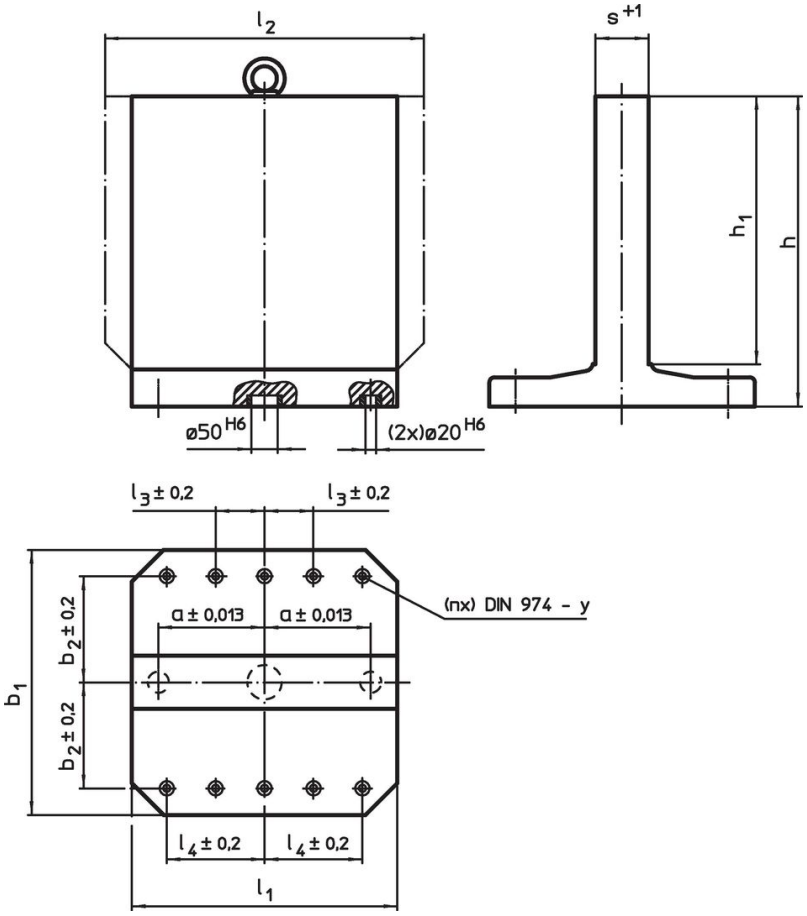

発注情報

b_1 x l_1	l_2	h_1	h	a ±0,013	b_2 ±0,2	l_3 ±0,2	l_4 ±0,2	s +1	y	適合ねじ	固定用孔の数 n		製品番号
				寸法 [mm]					[mm]	[mm]		[kg]	
ねずみ鋳鉄 FC													
400 x 400	–	400	475	150	150	–	150	81	12	M12	4	150	1906.210
400 x 400	500	400	475	150	150	–	150	81	12	M12	4	173	1906.310
500 x 500	–	500	595	200	200	–	200	101	12	M12	6	284	1906.410
500 x 500	630	500	595	200	200	–	200	101	12	M12	6	334	1906.510
630 x 630	–	630	725	200	200	–	200	131	16	M16	6	455	1906.610
800 x 800	–	800	910	300	300	100	300	151	16	M16	8	805	1906.810

応用例

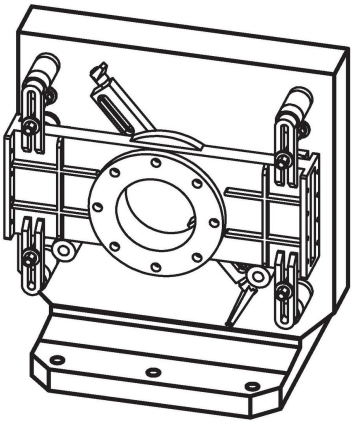

法令(コンプライアンス

RoHS準拠
鉛を含有- 6a/ 6b/ 6cの除外規定に適合

0.1%以上の高懸念物質(SVHC)を使用しています
鉛を含有します-2024年1月23日SVHC [REACH]リスト対象

プロポジション65リストの物質を使用しています

鉛に晒されることは、発がん性や生殖障害を引き起こす原因になります。
https://www.P65Warnings.ca.gov/

紛争物質は使用していません
本製品は、コンゴ民主共和国や隣国地域から産出されるチタン、錫、金、タングステンなどのいかなる「紛争鉱物」に由来する物質を使っていません.