多用途クランプシステム・MS 125

EH 1700.

製品説明

- 水平においても垂直に立てても使えます - 縦型・ 横型どちらのマシニングセンターでも使用可
- 通常のクランプ、浅く咥えるグリップ・ クランプ、下方向に引き込むプルダウン・ クランプが可能です
- 特にMS 125Sは5軸加工用マシニングセンターに最適です
- 簡単にセットできる焼入れ済みグリップ・ エレメントを、ワークの鋳抜き面や切断面に喰い込ませることができます
- サポート口金によって、様々な形状のワークを低コストで確実にクランプすることができます
- 高度なフレキシビリティー - モジュール式のクランプ・ システムなので殆ど全てのクランプ方法を実現できます
- 増圧式スピンドル - 時間が経ってもクランプ力が低下しません
- 鋳物などをしっかりクランプする為、クランプ力を出すパワーストロークの範囲を拡大しました
- 咥えしろは、プルダウン・ クランプで8 mm、グリップ・ クランプで3 mm
- 確実な締め付けにはトルクレンチ (max. 30 Nm) をご使用ください - マシンテーブル上で不利な位置にあっても作業がしやすいという利点もあります

この製品番号に含まれるもの

- バイス本体　1台、口金無し
- 取り付け用クランピング・ エレメント　1セット
- ソケットレンチ　1本
- 6角用ソケット3/8"　1個
- **口金は別途ご注文ください**

材質

- ダクタイル鋳鉄 (GGG 60)

更なる情報

その他の製品

- 多用途クランプシステム, MS 125eco
- ワーク・ ストッパー, 旋回タイプ
- ワーク・ ストッパー
- トルク・ レンチ
- クランプ爪
- 調整・ 固定用部品セット
- ステップ口金
- ベース口金, 硬
- スイベル口金, 移動
- アダプター口金
- 口金, ソフト
- 高さ調整プレート, クリック
- 口金, セレーション付
- ベース口金, ソフト
- V溝付口金
- ステップ口金
- 固定用ボルト, 口金用
- サポート口金, 揺動タイプ
- サポート口金
- ステップ口金, グリップ・ インサート用
- ユニバーサル・ グリッパー・ セット
- グリッパースタッド
- 位置決めピン, グリップ・ インサート用
- サポート・ プレート
- グリッパースタッド, ポイント付
- グリッパースタッド, フラットタイプ
- グリッパースタッド, 4ポイント付
- グリッパースタッド, 平滑面
- グリッパースタッド, 丸型
- プルダウン・ セット, フラットタイプ
- プルダウン・ セット, 背の高いタイプ
- ウェッジ・ アダプター, フラットタイプ
- ウェッジ・ アダプター, 背の高いタイプ
- ウェッジ・ エレメント, 4ポイント付
- ウェッジ・ エレメント, マイクログリップ
- ウェッジ・ エレメント, コーティング付
- ウェッジ・ エレメント, 丸型
- シートピン
- 5面加工用口金
- 5面加工用口金セット
- グリップ・ インサート, リバーシブル
- ウェッジ・ アダプター, 5面加工用口金用
- インサート・ プレート
- 固定用ボルト, 5面加工用口金用

寸法図

図 1

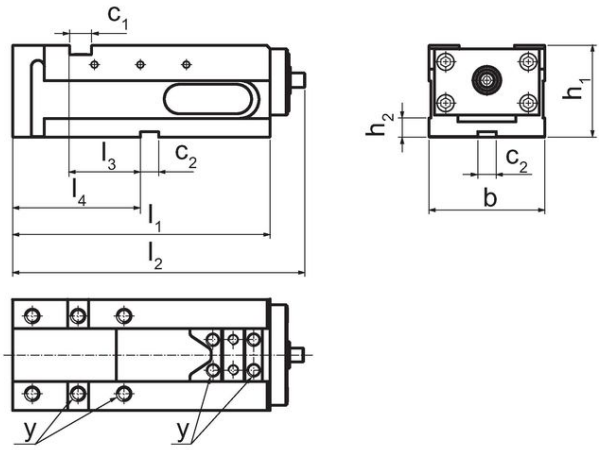

図 2

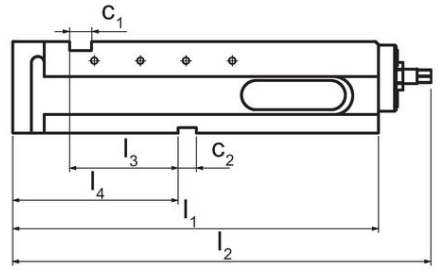

図 3

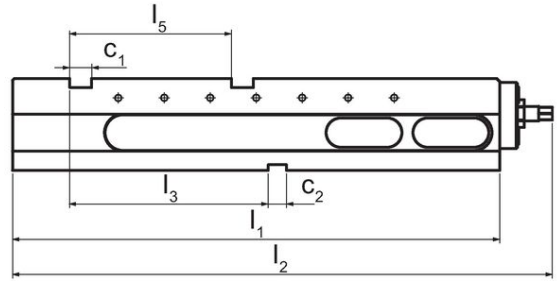

発注情報

口金幅	寸法											締付 トルク max.	締付力 max.		製品番号
	b	l_1	l_2	l_3	l_4	l_5	h_1	h_2	c_1	c_2	y				
[mm]	[mm]											[Nm]	[kN]	[kg]	
MS 125-S – 図 1															
125	126	280	318	77	139	–	100	21	24	20	M12	30	40	31	**1700.100**
MS 125-M – 図 2															
125	126	398	455	118	180	–	100	21	24	20	M12	30	40	30	**1700.200**
MS 125-L – 図 3															
125	126	530	587	216	–	176	100	21	24	20	M12	30	40	35	**1700.300**

法令(コンプライアンス

RoHS準拠
2011/65/EUと2015/863指令に適合しています

SVHC材の含有は無し
0.1%(質量%濃度)以上の高懸念物質(SVHC)は使用していません-2024年1月23日SVHCリスト対象.

プロポジション65の物質は含有していません
プロポジション65の指定物質は含まれていません
https://www.P65Warnings.ca.gov/

紛争物質は使用していません
本製品は、コンゴ民主共和国や隣国地域から産出されるチタン、錫、金、タングステンなどのいかなる「紛争鉱物」に由来する物質を使っていません.