ワーク・ ストッパー・ダイアモンドコーティング

EH 1586.

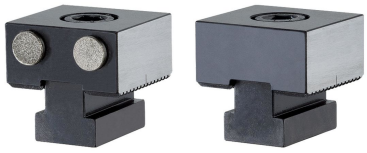

製品説明

材質

ピン
- ダイアモンド・ コーティング

本体
- 工具鋼、焼入れ

寸法図

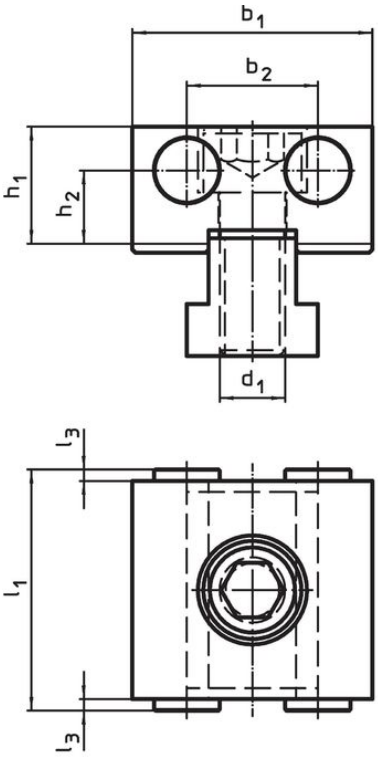

図 1

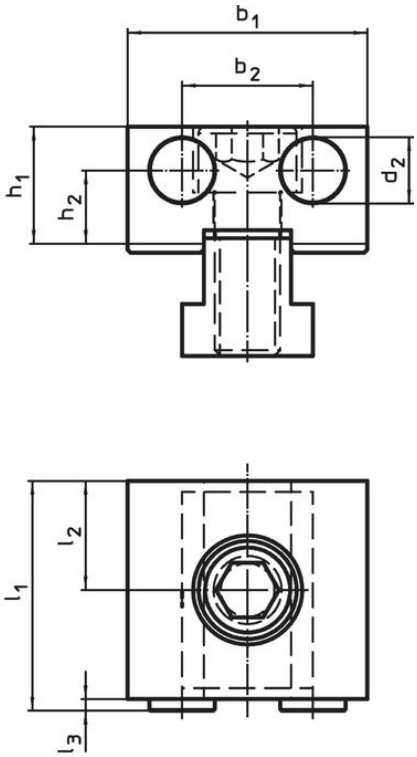

図 2

発注情報

寸法										製品番号
d_1	d_2	l_1	l_2 ±0,01	l_3	b_1 -0,05	b_2	h_1	h_2	[g]	
[mm]										
両面ダイアモンドコーティング – 図 1										
M12	12	44	–	2	44	24	21,4	13,4	406	1586.010
ダイアモンドコーティング面と平滑面 – 図 2										
M12	12	42	20	2	44	24	21,4	13,4	403	1586.011

法令(コンプライアンス

RoHS準拠
2011/65/EUと2015/863指令に適合しています

SVHC材の含有は無し
0.1%(質量％濃度)以上の高懸念物質(SVHC)は使用していません-2024年1月23日SVHCリスト対象.

プロポジション65の物質は含有していません
プロポジション65の指定物質は含まれていません
https://www.P65Warnings.ca.gov/

紛争物質は使用していません
本製品は、コンゴ民主共和国や隣国地域から産出されるチタン、錫、金、タングステンなどのいかなる「紛争鉱物」に由来する物質を使っていません.