ワーク・ストッパー

EH 1586.

製品説明

材質

- 鋼

組立

ストッパーは、クランプバーの両サイドに取り付けられます。
磁石タイプ- 図2
ストッパーは、工具不要なので、ワークの加工前に素早く簡単に取外すことができます

寸法図

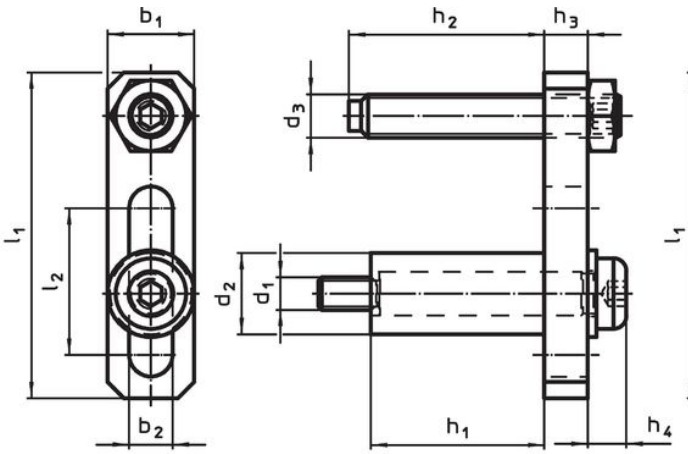

図 1

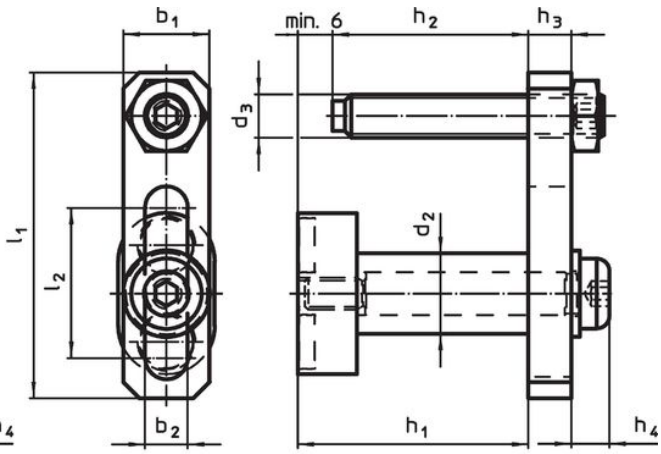

図 2

発注情報

寸法												製品番号
d_1	d_2	d_3	l_1	l_2	b_1	b_2	h_1	h_2	h_3	h_4 約	[g]	
[mm]												
図 1												
M6	15	M8	60	27	16	8	32	0 – 37	8	7	110	1586.250
図 2												
–	15	M8	60	27	16	8	43	0 – 37	8	7	151	1586.252

法令(コンプライアンス

RoHS準拠
2011/65/EUと2015/863指令に適合しています

SVHC材の含有は無し
0.1%(質量%濃度)以上の高懸念物質(SVHC)は使用していません-2024年1月23日SVHCリスト対象.

プロポジション65の物質は含有していません
プロポジション65の指定物質は含まれていません
https://www.P65Warnings.ca.gov/

紛争物質は使用していません
本製品は、コンゴ民主共和国や隣国地域から産出されるチタン、錫、金、タングステンなどのいかなる「紛争鉱物」に由来する物質を使っていません.