ワーク・ストッパー・平面
EH 1586.

製品説明

材質

インサート
- 硬質合金

本体
- 工具鋼、焼入れ

寸法図

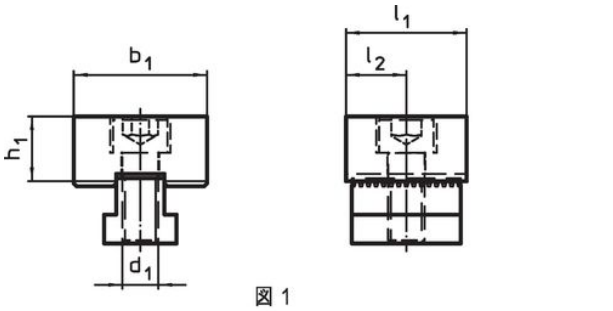

図 1

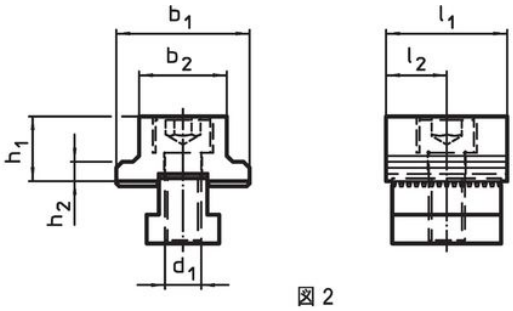

図 2

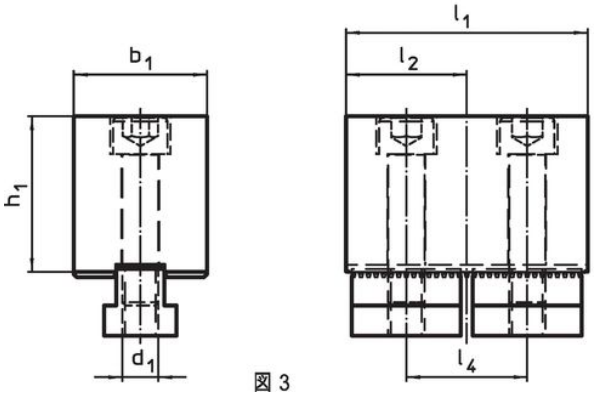

図 3

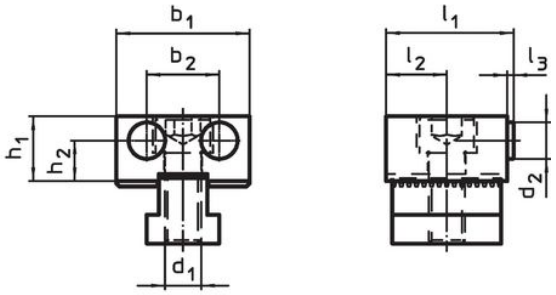

図 4

発注情報

d_1	d_2	l_1	l_2	l_3	l_4	b_1	b_2	h_1	h_2	[g]	製品番号
寸法 [mm]											
平滑面、両サイド – 図 1											
M12	–	40	20±0,01	–	–	44-0,05	–	21,4	–	395	1586.070
平滑面、両面；幅狭タイプ – 図 2											
M12	–	40	20±0,01	–	–	44	29	21,4	6,4	324	1586.071
平滑面、両面；背高タイプ – 図 3											
M12	–	80	40	–	40	44-0,10	–	51,4	–	1601	1586.072
セレーション面と平滑面 – 図 4											
M12	12	42	20±0,01	2	–	44-0,05	24	21,4	13,4	407	1586.073

法令(コンプライアンス

RoHS準拠
2011/65/EUと2015/863指令に適合しています

SVHC材の含有は無し
0.1%(質量％濃度)以上の高懸念物質(SVHC)は使用していません-2024年1月23日SVHCリスト対象.

プロポジション65の物質は含有していません
プロポジション65の指定物質は含まれていません
https://www.P65Warnings.ca.gov/

紛争物質は使用していません
本製品は、コンゴ民主共和国や隣国地域から産出されるチタン、錫、金、タングステンなどのいかなる「紛争鉱物」に由来する物質を使っていません.