位置決めブロック

EH 1549.200 - EH 1649.200

製品説明

材質

- スティール、浸炭焼入れ 研磨

寸法図

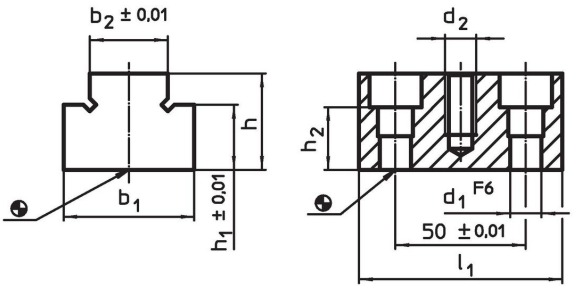

発注情報

システム	寸法									製品番号
	l_1	b_1	h	b_2	h_1	h_2	d_1	d_2	[g]	
	[mm]									
L12	78	50	37	30	25	24	12	M12	834	1549.200
L12	78	50	57	30	45	24	12	M12	1317	1549.400
L16	90	60	45	40	35	25	16	M16	1439	1649.200

応用例

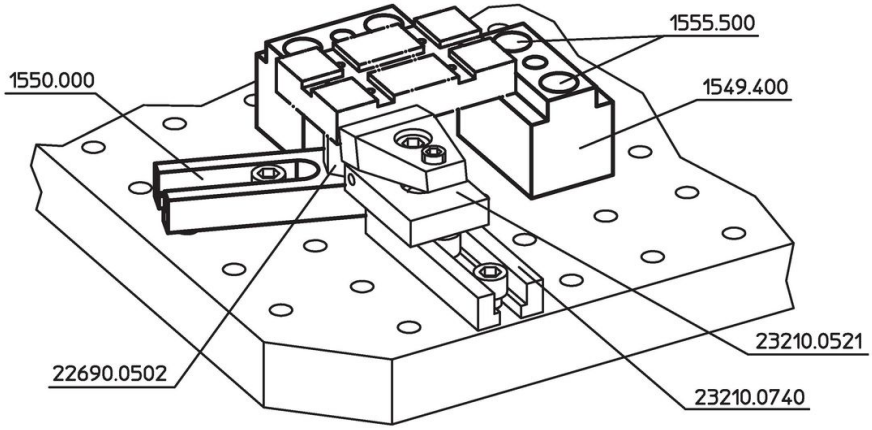

法令(コンプライアンス

RoHS準拠
2011/65/EUと2015/863指令に適合しています

SVHC材の含有は無し
0.1%(質量％濃度)以上の高懸念物質(SVHC)は使用していません-2024年1月23日SVHCリスト対象.

プロポジション65の物質は含有していません
プロポジション65の指定物質は含まれていません
https://www.P65Warnings.ca.gov/

紛争物質は使用していません
本製品は、コンゴ民主共和国や隣国地域から産出されるチタン、錫、金、タングステンなどのいかなる「紛争鉱物」に由来する物質を使っていません.