プレッシャーピン・シール無し、ネジ穴付、インチサイズ

2B150.1020

製品説明

位置決めや押し当てに使います。例えば塗装やサンドブラストの際など。

材質

本体
- アルミニウム Al

ねじ付プレート
- スティール、黒染

バネ
- ステンレス鋼

組立

取り付け用穴間隔の計算式：
l_0 = z/2 + w + x
l_0 = 軸間距離
y = ワークの高さ
w = ワークの長さ
x = ストローク
z = 突き当てピンの直径
寸法xの計算式： x = d_2/2 - s
組み付けは圧入によります。

マーキング

スプリング圧弱仕様 = ステンレス・ バネ

更なる情報

備考

ねじ付プレートにユーザー側で製作したピンを取り付けて使用します。

その他の製品

- 偏心スリーブ, プレッシャー・ ピン (圧入タイプ用) 、インチサイズ

寸法図

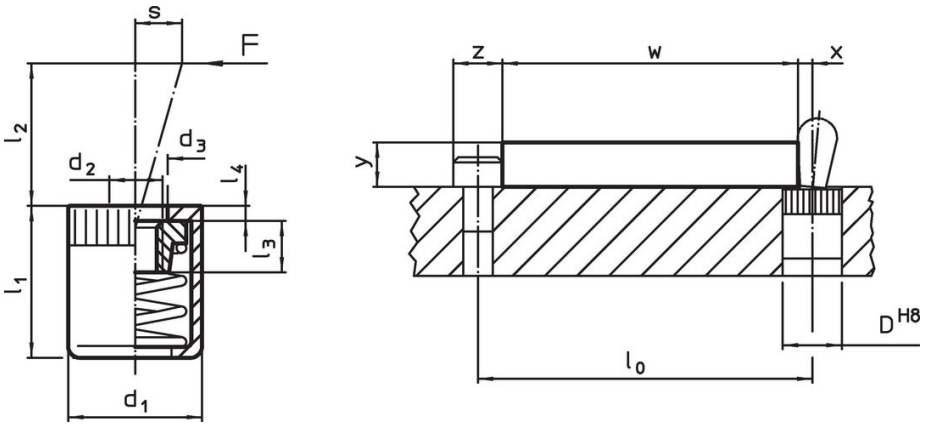

発注情報

寸法 d_1 [インチ]	寸法 d_2	バネ力 F max. [1] 約 [lb]	寸法 d_3 +0,008 [インチ]	寸法 l_1 -0,08 [インチ]	寸法 l_2 [インチ]	寸法 l_3 [インチ]	寸法 l_4 [インチ]	ストローク s [インチ]	取付穴 D H8 [インチ]	max. [°F]	[oz]	製品番号
軽荷重												
7/16	**#8-32**	**4,5**	0,248	0,433	0,157	0,177	0,047	0,063	7/16	482	0,081	**2B150.1020**

[1] 統計的平均値

アクセサリー

	寸法 d_1 [インチ]	[oz]	製品番号
組付工具			
	7/16	1,749	**22150.0831**

法令(コンプライアンス

RoHS準拠
2011/65/EUと2015/863指令に適合しています

SVHC材の含有は無し
0.1%(質量％濃度)以上の高懸念物質(SVHC)は使用していません-2024年1月23日SVHCリスト対象.

プロポジション65の物質は含有していません
プロポジション65の指定物質は含まれていません
https://www.P65Warnings.ca.gov/

紛争物質は使用していません
本製品は、コンゴ民主共和国や隣国地域から産出されるチタン、錫、金、タングステンなどのいかなる「紛争鉱物」に由来する物質を使っていません.