スプリングプランジャー・ボール、スロット付 インチサイズ

2B050.0282

製品説明

位置決め、インデックス、固定、クリックなど様々な用途に使います。
スプリングプランジャーは、位置決め、固定、押し付け、押し離しなどに使います。

材質

本体
- 快削鋼、黒染

ボール
- ステンレス鋼、焼入れ

バネ
- ステンレス鋼

マーキング

重スプリング仕様: 縦線マーク二本

バネ圧：弱　バネ圧：標準　バネ圧：強

更なる情報

備考

特別仕様については、お問い合わせください。
スプリングプランジャーのバネカとストロークは工場にて検査済みです。
- この製品はインチ寸法で作られています。

参照先

換算表は「技術資料」をご参照ください
ネジ緩み止め： ポリアミドの部分塗布（詳細は巻末の「技術資料」参照ください）
インデックス保持力の計算については、巻末の技術情報をご参照ください

その他の製品

- スプリングプランジャー, ボール、スロット付

寸法図

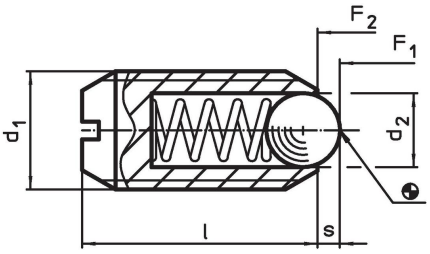

発注情報

寸法						ストローク	バネカ[1]					製品番号
d_1			ネジのクラス	d_2	l	s	F_1 約	F_2 約	min.	max.		
		[インチ]		[インチ]		[インチ]	[lb]		[°F]		[oz]	
快削鋼、 バネ圧：強, ネジロック付												
5/8-11	5/8	0,625	2A-UNC	3/8	63/64	0,096	7	40	-22	194	0,819	**2B050.0282**

[1] 統計的平均値

応用例

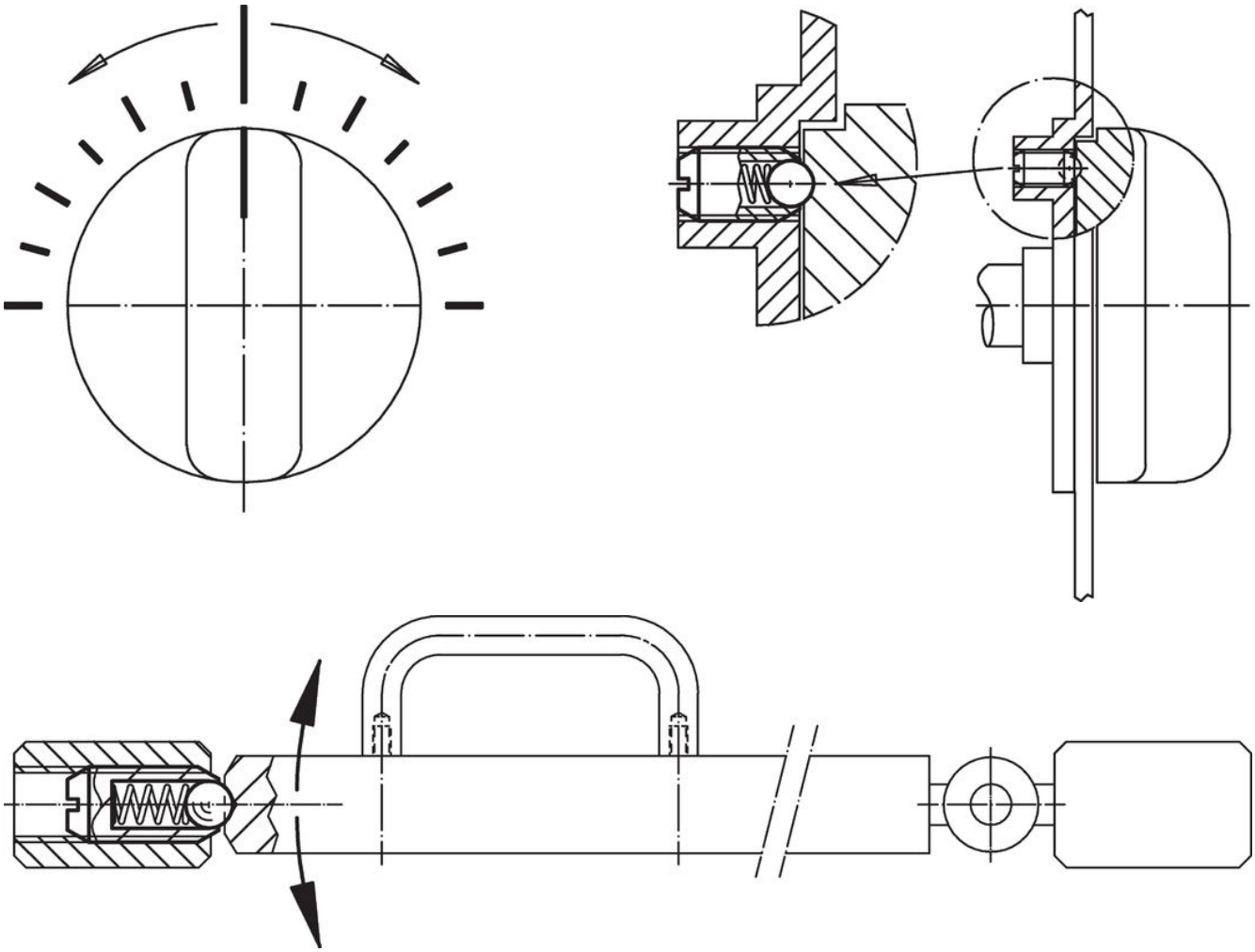

法令(コンプライアンス

RoHS準拠
鉛を含有- 6a/ 6b/ 6cの除外規定に適合

0.1%以上の高懸念物質(SVHC)を使用しています
鉛を含有します-2024年1月23日SVHC [REACH]リスト対象

プロポジション65リストの物質を使用しています

⚠
鉛に晒されることは、発がん性や生殖障害を引き起こす原因になります。
https://www.P65Warnings.ca.gov/

紛争物質は使用していません
本製品は、コンゴ民主共和国や隣国地域から産出されるチタン、錫、金、タングステンなどのいかなる「紛争鉱物」に由来する物質を使っていません.