ヒンジ・調整可能

25161.0240

製品説明

調整可能なヒンジは、水平、垂直方向にブッシュを動かして位置調整を行い、適切な位置に固定します。

材質

本体
- 亜鉛ダイキャスト、樹脂塗装、黒
  （RAL 9005相当、つや消し）

軸
- ステンレス鋼

寸法図

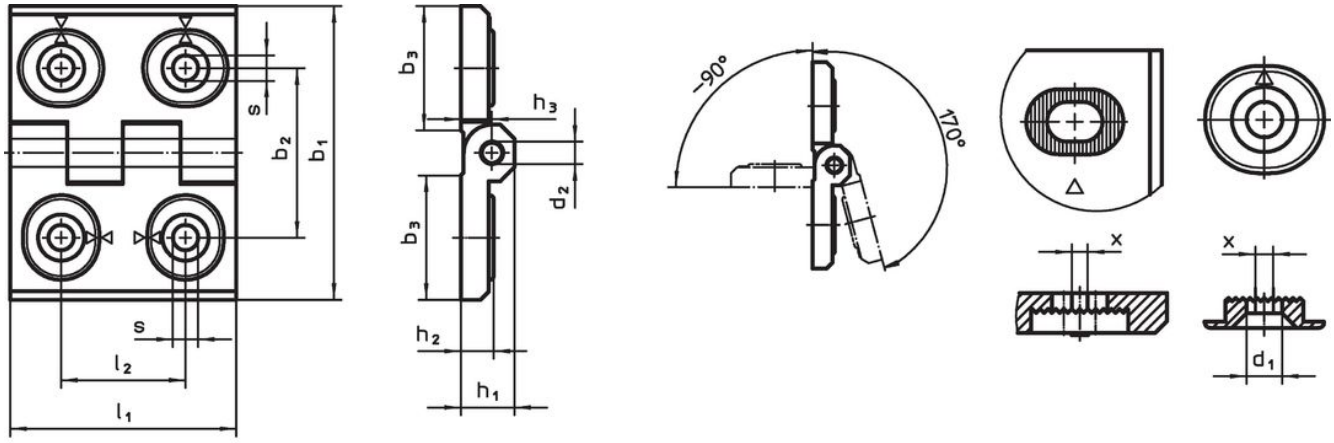

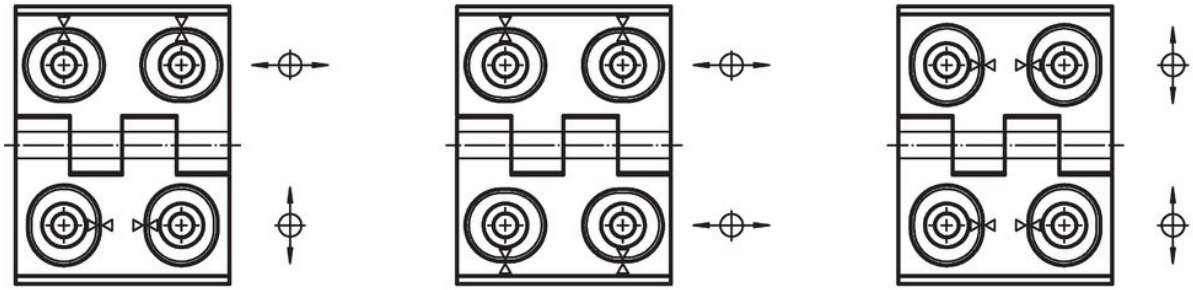

図 1　図 2　図 3

発注情報

寸法 [mm]											[g]	製品番号
b_1	l_1	b_2	b_3	d_1	d_2	h_1	h_2	h_3	l_2	x		
幅と高さ 調整可能 – 図 1, 亜鉛ダイキャスト、黒												
50	**64**	37	28	5,5	6	11,5	7	6,5	27	0,75	138	25161.0240

法令(コンプライアンス

RoHS準拠
2011/65/EUと2015/863指令に適合しています

SVHC材の含有は無し
0.1%(質量％濃度)以上の高懸念物質(SVHC)は使用していません-2024年1月23日SVHCリスト対象.

プロポジション65の物質は含有していません
プロポジション65の指定物質は含まれていません
https://www.P65Warnings.ca.gov/

紛争物質は使用していません
本製品は、コンゴ民主共和国や隣国地域から産出されるチタン、錫、金、タングステンなどのいかなる「紛争鉱物」に由来する物質を使っていません.