ワーク・ ストッパー・ヒンジ用

25160.0810

製品説明

ストッパーは、ヒンジ開き角度を制限するために使います。

材質

取付プレート
- ロストワックス精密鋳造鋼、亜鉛めっき、プラスチックコーティング、（RAL 9005相当）黒、マット

本体
- NBR

組立

ストッパーは、ヒンジにネジ留めします

寸法図

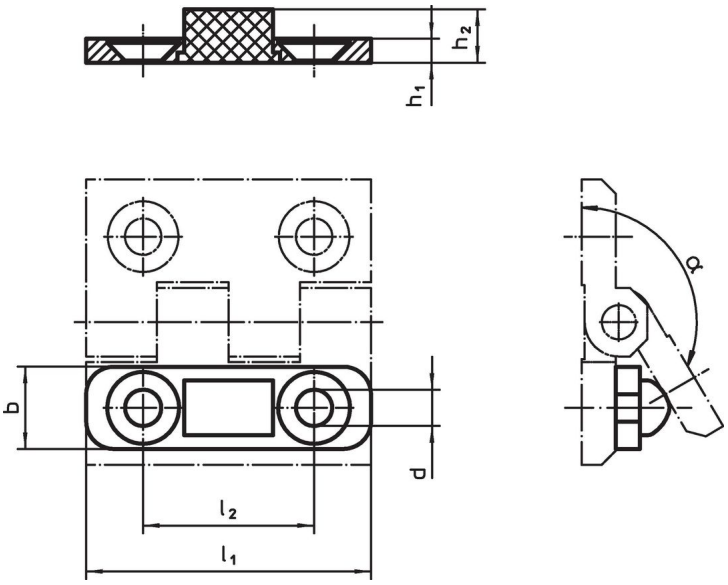

発注情報

寸法						α			製品番号
l_1	h_1	b	d	h_2	l_2	~	max.		
[mm]							[°C]	[g]	
50	**4**	15	6,3	9,2	30	150°	120	13	25160.0810

法令(コンプライアンス

RoHS準拠
2011/65/EUと2015/863指令に適合しています

SVHC材の含有は無し
0.1%(質量％濃度)以上の高懸念物質(SVHC)は使用していません-2024年1月23日SVHCリスト対象.

プロポジション65の物質は含有していません
プロポジション65の指定物質は含まれていません
https://www.P65Warnings.ca.gov/

紛争物質は使用していません
本製品は、コンゴ民主共和国や隣国地域から産出されるチタン、錫、金、タングステンなどのいかなる「紛争鉱物」に由来する物質を使っていません.