スペーサー・ヒンジ用

25160.0670

製品説明

スペーサーは、ヒンジを取り付ける際の高さ調整に使います。

材質

- ステンレス鋼1.4301, マット、 バレル研磨

寸法図

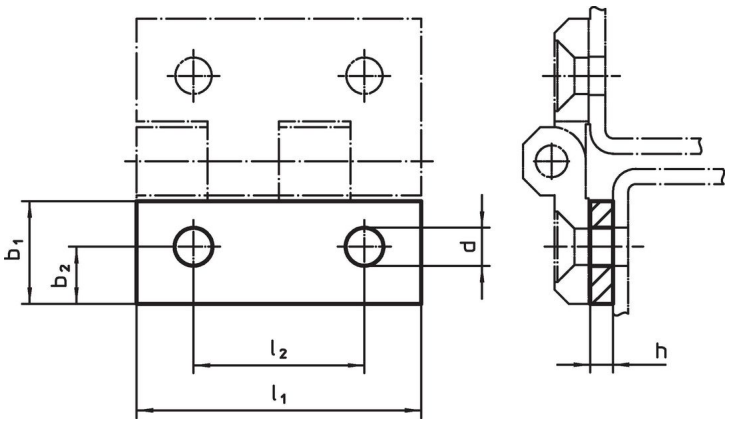

発注情報

寸法							製品番号
l_1	b_1	h	b_2	d	l_2		
[mm]						[g]	
60	**21,5**	**1,5**	12,5	8	36	14	**25160.0670**

法令(コンプライアンス

RoHS準拠
2011/65/EUと2015/863指令に適合しています

SVHC材の含有は無し
0.1%(質量％濃度)以上の高懸念物質(SVHC)は使用していません-2024年1月23日SVHCリスト対象.

プロポジション65の物質は含有していません
プロポジション65の指定物質は含まれていません
https://www.P65Warnings.ca.gov/

紛争物質は使用していません
本製品は、コンゴ民主共和国や隣国地域から産出されるチタン、錫、金、タングステンなどのいかなる「紛争鉱物」に由来する物質を使っていません.