ヒンジ・調整可能、角度維持タイプ

25160.0505

製品説明

ヒンジは、コンパクトかつ信頼感のある構造が特長、開き角を保持することができます。このヒンジは、遊びがない設計です(軸方向、回転方向)。

材質

摩擦コーン
- POM

本体
- 亜鉛ダイキャスト、樹脂塗装、黒（RAL 9005相当、つや消し）

ヒンジピン
- スティール、亜鉛メッキ、不活性化処理

ナット
- スティール、亜鉛メッキ、不活性化処理

組立

治具等のヒンジ部に組み付ける場合、ヒンジピンを締めたり、緩めたりして開口具合を調整します。この調整により、ヒンジを中間角度で保持することができます

更なる情報

その他の製品

- スペーサー, ヒンジ用
- ネジ穴付プレート, ヒンジ用
- ワーク・ストッパー, ヒンジ用

寸法図

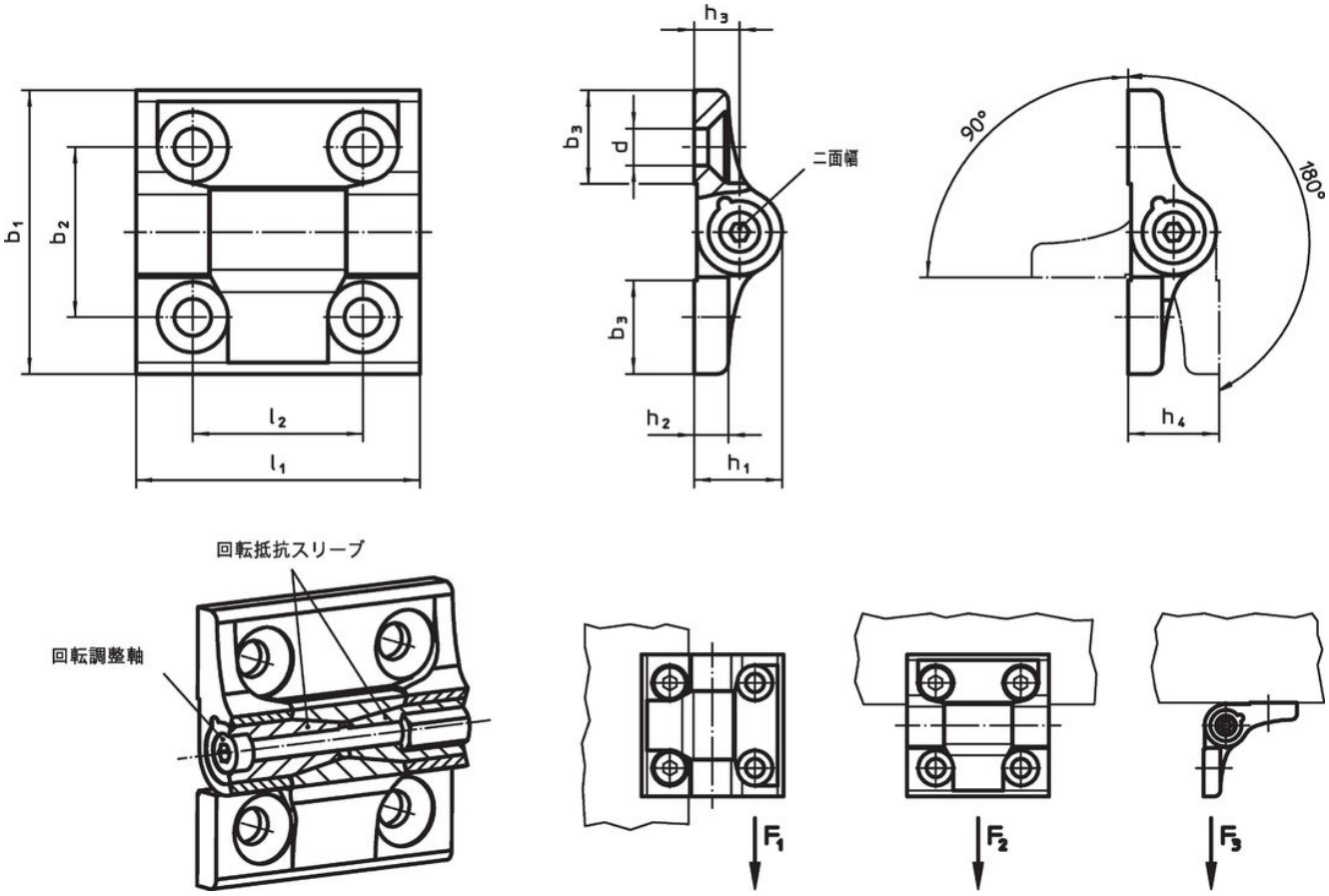

発注情報

寸法										二面幅	耐荷重			ヒンジピン				製品番号
b_1	b_2	b_3	d	h_1	h_2	h_3	h_4	l_1	l_2		ラジアル方向ベアリング許容荷重 F_1 max.	軸方向ベアリング許容荷重 F_2 max.	耐荷重 F_3 max.	締付トルク max.	摩擦トルク	max.		
[mm]										[mm]	[kN]			[Nm]		[°C]	[g]	
黒																		
50	30	16,5	6,5	15,5	6	8	16	50	30	3	3,2	1,6	2	0,75	4	80	94	25160.0505

法令(コンプライアンス

RoHS準拠
鉛を含有- 6a/ 6b/ 6cの除外規定に適合

0.1%以上の高懸念物質(SVHC)を使用しています
鉛を含有します-2024年1月23日SVHC [REACH]リスト対象

プロポジション65リストの物質を使用しています

⚠
鉛に晒されることは、発がん性や生殖障害を引き起こす原因になります。
https://www.P65Warnings.ca.gov/

紛争物質は使用していません
本製品は、コンゴ民主共和国や隣国地域から産出されるチタン、錫、金、タングステンなどのいかなる「紛争鉱物」に由来する物質を使っていません.