高さ調整部品

25120.0044

製品説明

機械や装置の高さ調整に使います。
高さ調整用のセルフロック式高さ調整エレメントには、細目ねじが使われています。全サイズ固定用の貫通穴付。最大高さ調整用に、脱落防止のストッパー付です。

材質

- 熱処理鋼、亜鉛メッキ、 不活性化処理

寸法図

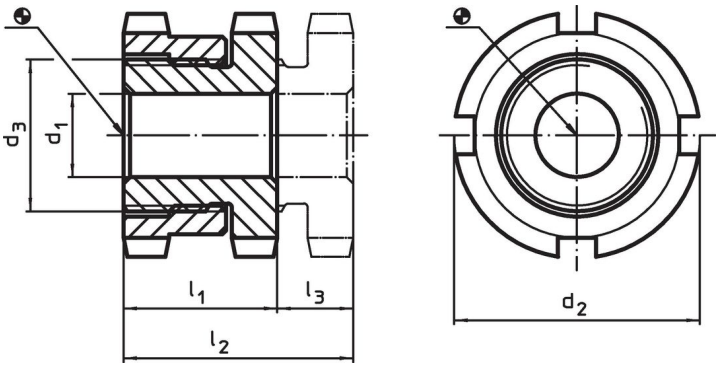

発注情報

寸法 d_1	d_2	d_3	l_1 約	l_2 約	ストローク l_3 約	適合ネジ	耐荷重（静荷重時） max.	耐荷重 max.		製品番号
[mm]					[mm]	[mm]	[kN]	[kN]	[g]	
26	**70**	M50 x 1,5	33	43	10	M24	330	157	748	25120.0044

アクセサリー

	本体の サイズ d_2 [mm]	フックレンチのサイズ DIN1810 形状A [mm]	[g]	製品番号
高さ調整用フックレンチ				
	70	68 – 75	253	25120.0985

応用例

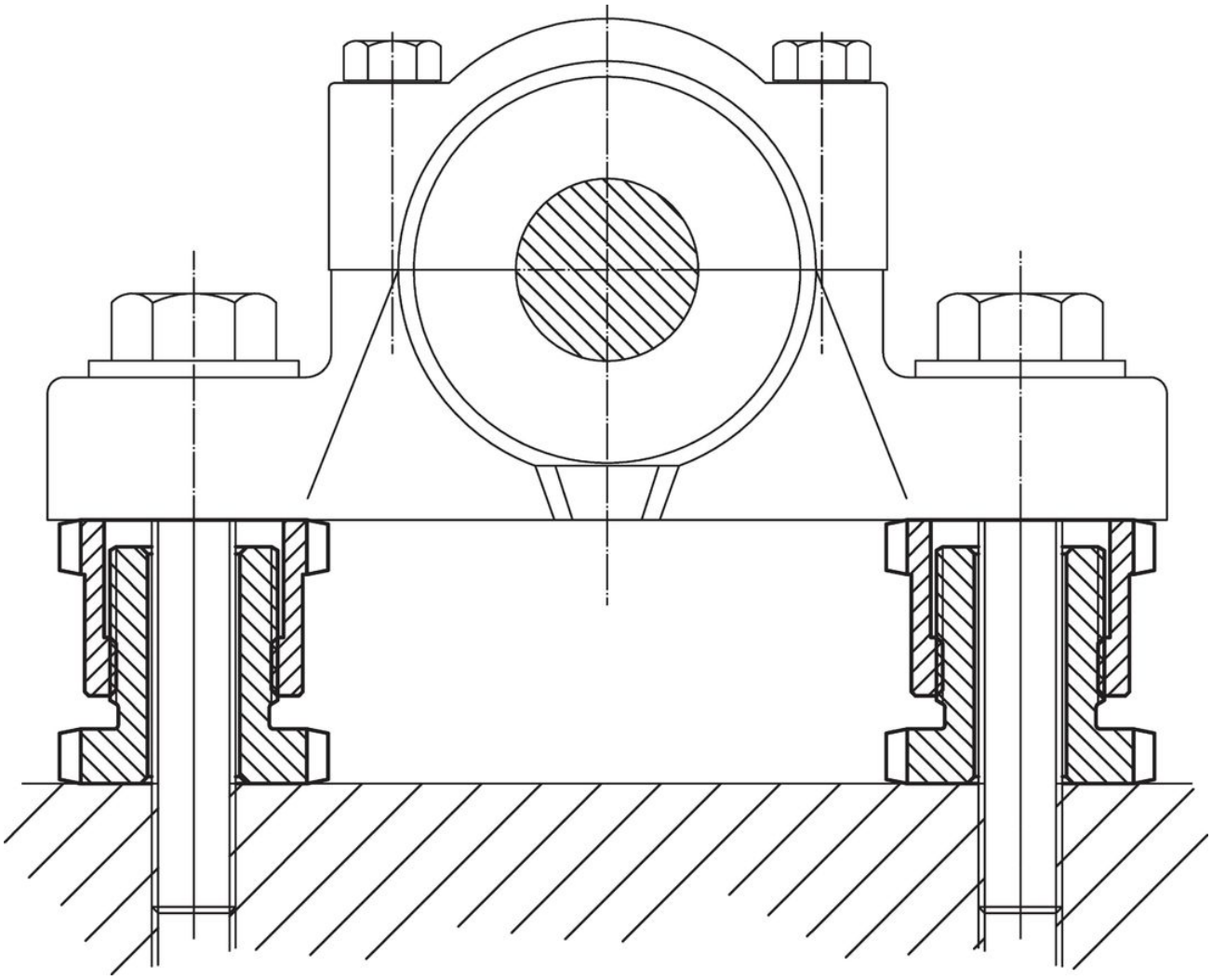

法令(コンプライアンス

RoHS準拠
2011/65/EUと2015/863指令に適合しています

SVHC材の含有は無し
0.1%(質量％濃度)以上の高懸念物質(SVHC)は使用していません-2024年1月23日SVHCリスト対象.

プロポジション65の物質は含有していません
プロポジション65の指定物質は含まれていません
https://www.P65Warnings.ca.gov/

紛争物質は使用していません
本製品は、コンゴ民主共和国や隣国地域から産出されるチタン、錫、金、タングステンなどのいかなる「紛争鉱物」に由来する物質を使っていません.