クイックプラグカップリング・ラジアル・ オフセット及び角度補正機能

25100.0420

製品説明

軸方向の遊びなしで、角度と軸芯のずれを吸収できる多用途のクイック・ プラグ・ カップリングです（例えば、直線運動の軸がキッチリ合っていない場合など）。
バラ部品の無い、コンパクトな構造です。

材質

結合部
- 熱処理鋼、熱処理、リン酸塩処理

シート
- 熱処理鋼、熱処理、リン酸塩処理

本体
- 熱処理鋼、窒化処理、黒

ナット
- 熱処理鋼、リン酸処理

カウンター・ ナット
- スティール、黒（ISO 4035/8675）

バネ
- ステンレス鋼

組立

結合・ 分離にはT溝を使い、調整は不要です。このクイックプラグカップリングは、ネジ穴を使って市販されている全ての空圧・ 油圧シリンダーに取り付けることができます。

更なる情報

備考

このカップリングでは回転トルクは伝達できません。

寸法図

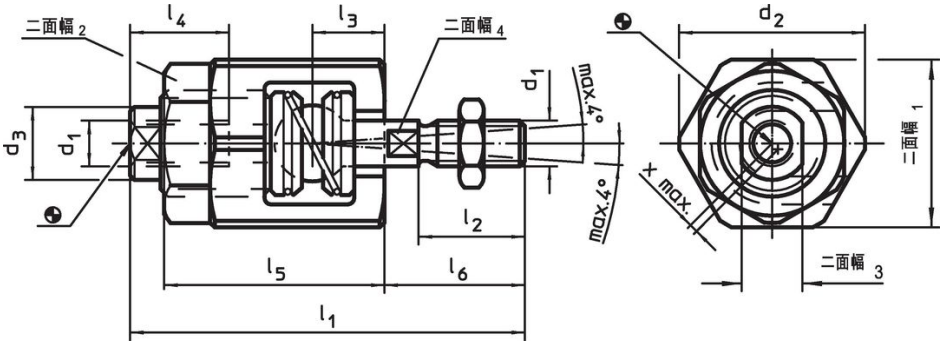

発注情報

寸法									二面幅				軸心のズレ	許容引き押し荷重		製品番号
d_1	d_2	d_3	l_1 約	l_2	l_3	l_4 min.	l_5	l_6	二面幅$_1$	二面幅$_2$	二面幅$_3$	二面幅$_4$	x max.	max.		
[mm]									[mm]				[mm]	[kN]	[g]	
M20	60	32	129	42	26	34	62	53	55	46	27	18	1	30	1152	25100.0420

応用例

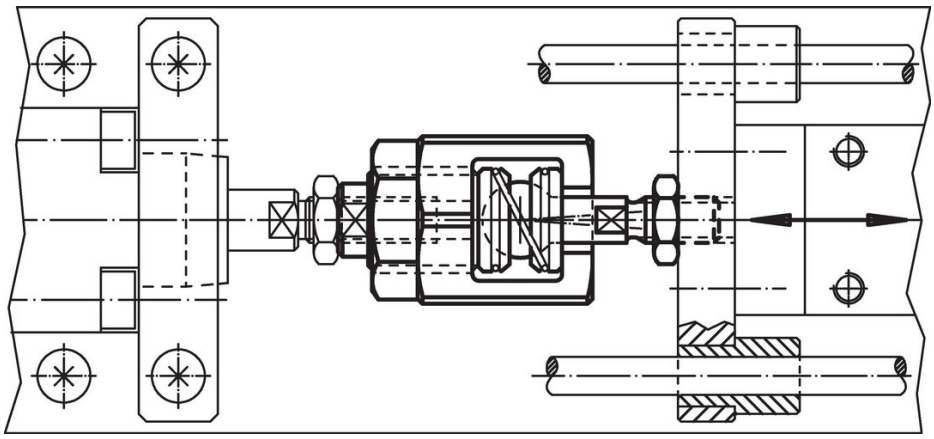

法令(コンプライアンス

RoHS準拠
鉛を含有- 6a/ 6b/ 6cの除外規定に適合

0.1%以上の高懸念物質(SVHC)を使用しています
鉛を含有します-2024年1月23日SVHC [REACH]リスト対象

プロポジション65リストの物質を使用しています

⚠
鉛に晒されることは、発がん性や生殖障害を引き起こす原因になります。
https://www.P65Warnings.ca.gov/

紛争物質は使用していません
本製品は、コンゴ民主共和国や隣国地域から産出されるチタン、錫、金、タングステンなどのいかなる「紛争鉱物」に由来する物質を使っていません.