センシングエレメント・センサー取り付けアダプター付き

25010.0012

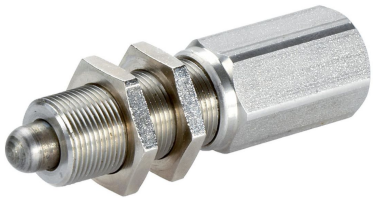

製品説明

この部品は市販の近接センサー等と共に位置検知の為に使われるスプリングプランジャーです。細目ねじ付きでコンパクト且つ堅牢ですので、様々なアプリケーションに向いています。例えば、位置決めロック用、わずかな隙間で**直接のコンタクトによって**作動する近接センサーに適しています。検知ポイントは本部品に対するセンサーのねじ込み位置と、本部品と対象物との距離の双方によって調整します。

材質

ピン
- ステンレス鋼 1.4305（SUS303相当）

ハウジング
- ステンレス鋼 1.4305（SUS303相当）

ナット
- 黄銅 ISO 4035、ニッケルメッキ

バネ
- ステンレス鋼

更なる情報

その他の製品
- 検知ユニット, センサー付き

寸法図

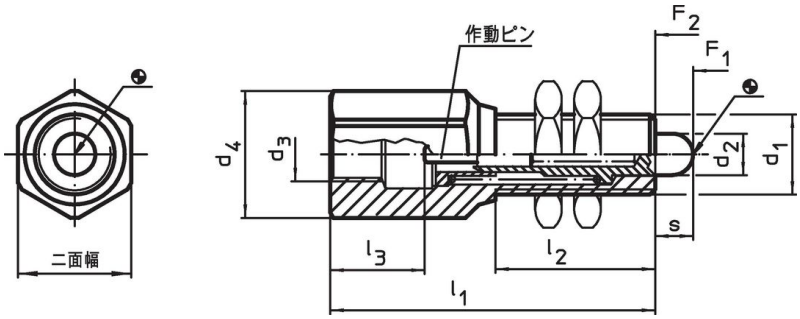

発注情報

寸法								二面幅	バネ力[1]			製品番号
d_1	d_2	d_3	d_4	l_1	l_2	l_3 約	s		F_1 約	F_2 約		
[mm]								[mm]	[N]		[g]	
M12 x 1	6,2	M8 x 1	19	44	20	15,5	5,6	17	24	41,5	57	25010.0012

[1] 統計的平均値

応用例

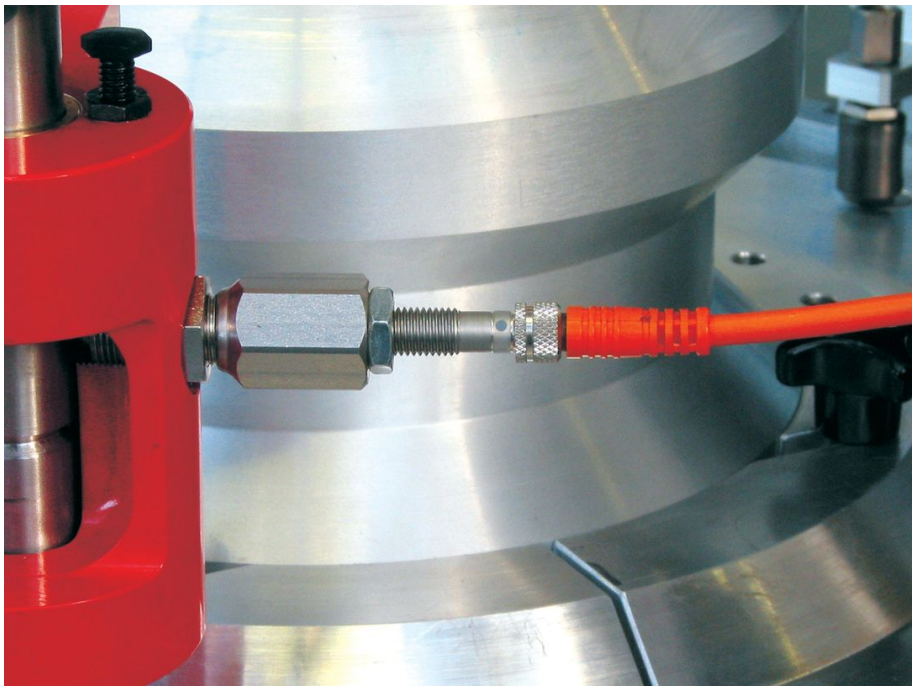

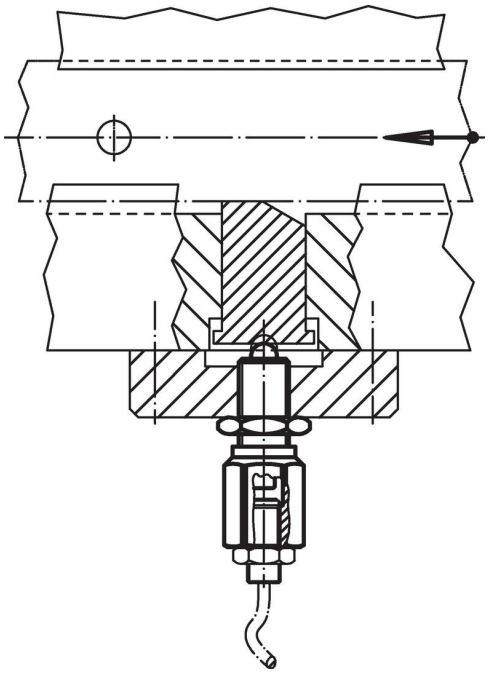

法令(コンプライアンス

RoHS準拠
鉛を含有- 6a/ 6b/ 6cの除外規定に適合

0.1%以上の高懸念物質(SVHC)を使用しています
鉛を含有します-2024年1月23日SVHC [REACH]リスト対象

プロポジション65リストの物質を使用しています

⚠
鉛に晒されることは、発がん性や生殖障害を引き起こす原因になります。
https://www.P65Warnings.ca.gov/

紛争物質は使用していません
本製品は、コンゴ民主共和国や隣国地域から産出されるチタン、錫、金、タングステンなどのいかなる「紛争鉱物」に由来する物質を使っていません.