パーム・ グリップ・スラスト・ ベアリング付

24700.0040

製品説明

スラスト・ ベアリングの利点：
- 座面の摩擦が低減されることにより、同じサイズのレバーで倍の締付力が得られます。
- 座面が動かないので対象部品に傷がつきません。
- ネジ部に高いプリテンションをかけられるので、緩みにくくなります

材質

グリップ
- PA

内部部品
- スティール、窒化処理、黒染

寸法図

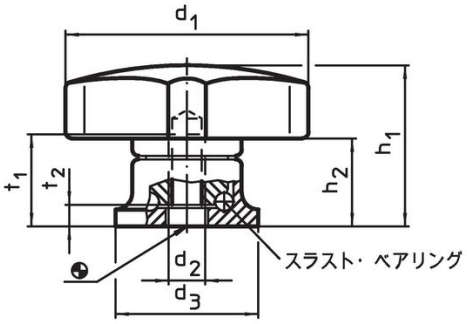

図 1

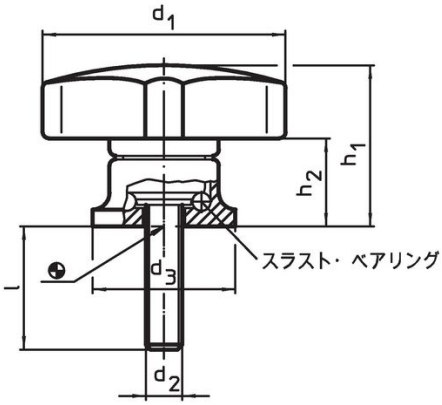

図 2

発注情報

寸法									製品番号
d_1	d_2	d_3	h_1 約	h_2 約	t_1 min.	t_2	max.		
			[mm]				[°C]	[g]	
メネジ付 – 図 1									
40	**M6**	24	27	15	12,5	5	80	45	**24700.0040**

応用例

スラスト・ ベアリングによるクランプ力の向上
(手で同じ力を加えた場合)

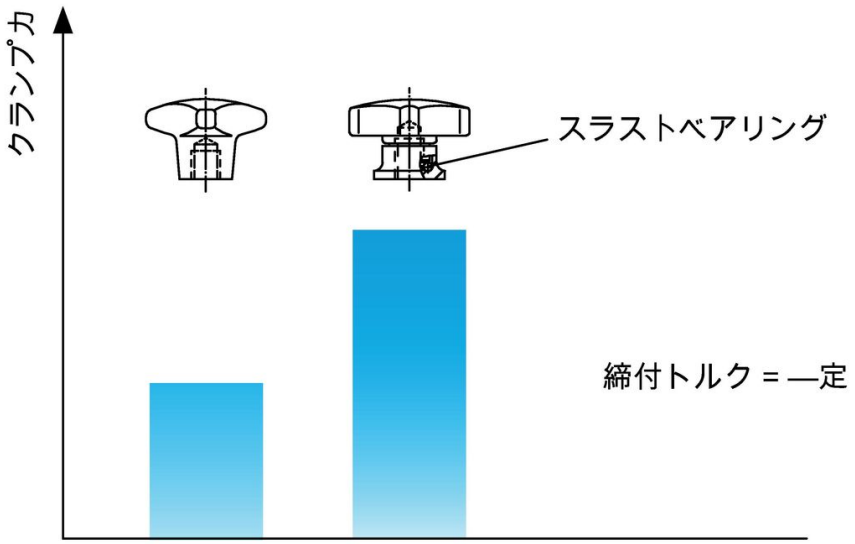

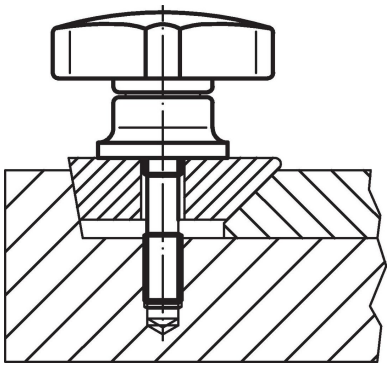

法令(コンプライアンス

RoHS準拠
鉛を含有- 6a/ 6b/ 6cの除外規定に適合

0.1%以上の高懸念物質(SVHC)を使用しています
鉛を含有します-2024年1月23日SVHC [REACH]リスト対象

プロポジション65リストの物質を使用しています

⚠
鉛に晒されることは、発がん性や生殖障害を引き起こす原因になります。
https://www.P65Warnings.ca.gov/

紛争物質は使用していません
本製品は、コンゴ民主共和国や隣国地域から産出されるチタン、錫、金、タングステンなどのいかなる「紛争鉱物」に由来する物質を使っていません.