スポーク・ ハンドル・DIN950に類似、ステンレス鋼

24591.0430

製品説明

ボス部旋削加工。リム部は旋削後光沢研磨。加工無しの面はきれいにサンドブラスト。

材質

本体
- ステンレス鋼A4 （ SUS316相当 ）

マシン・ ハンドル
- ステンレス鋼A4 （ SUS316相当 ）

組立

正面から軸に固定する場合は、皿穴付ワッシャーEH22270.を使います。

更なる情報

その他の製品

- 皿穴付ワッシャー

寸法図

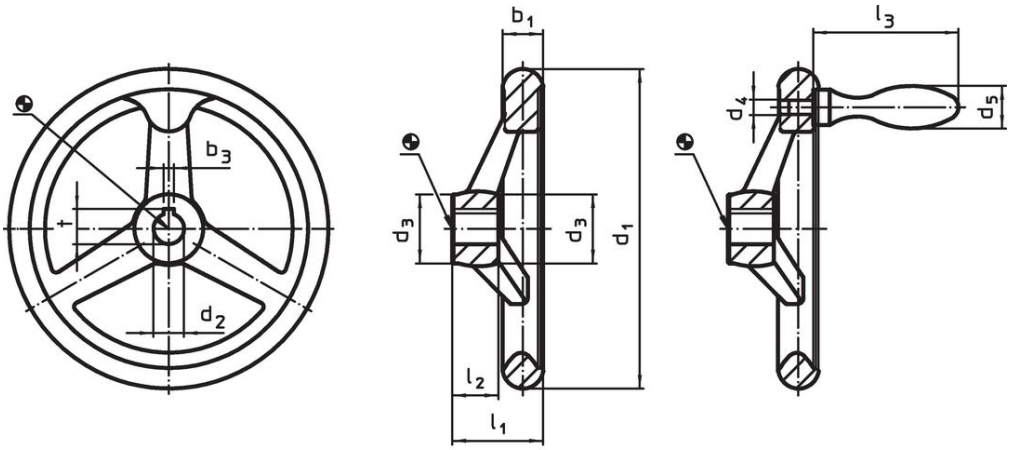

図 1　　図 2

キー溝の位置は、図に対して回転方向にずれている場合があります

発注情報

寸法								アーム数	適合マシン ハンドル DIN 39		製品番号
d_1	d_2 H9	d_3	d_4	d_5	l_1	l_2	l_3 約				
[mm]									[mm]	[g]	
キー溝なし、固定マシンハンドル (EH24450.) 付、 B-F/G型 （ 旧F4型 ） – 図 2											
200	18	37	M10	25	44,5	24	80	3	25	2000	24591.0430

法令(コンプライアンス

RoHS準拠

2011/65/EUと2015/863指令に適合しています

SVHC材の含有は無し

0.1%(質量％濃度)以上の高懸念物質(SVHC)は使用していません-2024年1月23日SVHCリスト対象.

プロポジション65の物質は含有していません

プロポジション65の指定物質は含まれていません
https://www.P65Warnings.ca.gov/

紛争物質は使用していません

本製品は、コンゴ民主共和国や隣国地域から産出されるチタン、錫、金、タングステンなどのいかなる「紛争鉱物」に由来する物質を使っていません.