きのこノブ
24540.0117

製品説明

材質

きのこタイプノブ
- 熱硬化性樹脂(PF31)、黒色

ねじ
- スティール、亜鉛めっき

寸法図

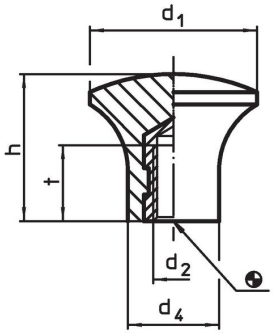

図 1

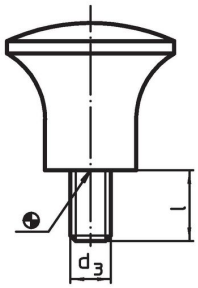

図 2

発注情報

寸法							製品番号
d_1	d_3	l	d_4	h	max.		
		[mm]			[°C]	[g]	
オネジ付 – 図 2							
17	**M5**	**9**	10	14	110	4,2	**24540.0117**

応用例

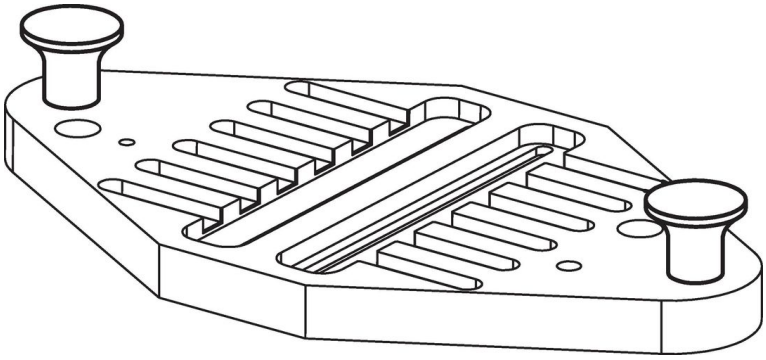

法令(コンプライアンス

RoHS準拠
鉛を含有- 6a/ 6b/ 6cの除外規定に適合

0.1%以上の高懸念物質(SVHC)を使用しています
鉛を含有します-2024年1月23日SVHC [REACH]リスト対象

プロポジション65リストの物質を使用しています

⚠
鉛に晒されることは、発がん性や生殖障害を引き起こす原因になります。
https://www.P65Warnings.ca.gov/

紛争物質は使用していません
本製品は、コンゴ民主共和国や隣国地域から産出されるチタン、錫、金、タングステンなどのいかなる「紛争鉱物」に由来する物質を使っていません.