位置調節付クランプレバー

24440.0746

製品説明

材質

レバー
- ステンレス鋼 1.4305（SUS303相当）、サンドブラスト

ねじ
- ステンレス鋼 1.4305（SUS303相当）

ボール・ノブ
- 熱硬化性樹脂(PF31)、黒色

取り扱い

レバーを引き上げるとセレーションの噛み合いが離れ、レバーを任意の位置に廻すことができます。レバーを離せばセレーションが噛み合います。

更なる情報

備考

ネジ部は交換できます。

寸法図

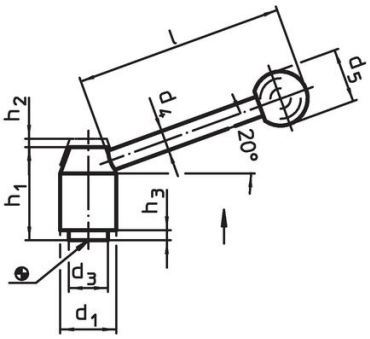

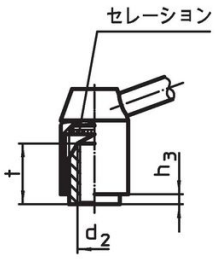

図 1

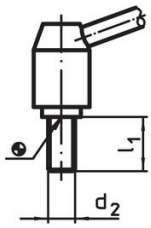

図 2

発注情報

寸法											製品番号
d_1	d_2	l_1	d_3	d_4	d_5	h_1	h_2	h_3	l 約	[g]	
[mm]											
オネジ付 – 図 2, ステンレス鋼											
28	**M12**	**40**	19	12	30	48,5	4,5	4,5	110	298	**24440.0746**

法令(コンプライアンス

RoHS準拠
2011/65/EUと2015/863指令に適合しています

SVHC材の含有は無し
0.1%(質量％濃度)以上の高懸念物質(SVHC)は使用していません-2024年1月23日SVHCリスト対象.

プロポジション65の物質は含有していません
プロポジション65の指定物質は含まれていません
https://www.P65Warnings.ca.gov/

紛争物質は使用していません
本製品は、コンゴ民主共和国や隣国地域から産出されるチタン、錫、金、タングステンなどのいかなる「紛争鉱物」に由来する物質を使っていません.