位置調整付クランピング・ レバー・オネジ付、スラストベアリング付

24420.0230

製品説明

位置調整付クランプレバーは、レバーを決められた向きにする必要がある場合に最適です
スラスト・ ベアリングの利点：
- 座面の摩擦が低減されることにより、同じサイズのレバーで倍の締付力が得られます。
- 座面が動かないので対象部品に傷がつきません。
- ネジ部に大きなプリ・ テンションを掛けることができるので緩みにくくなります

材質

レバー
- 亜鉛ダイキャスト、樹脂塗装、梨地オレンジ（RAL2004相当）

内部部品
- スティール、窒化処理、黒染

ねじ
- スティール、窒化処理、黒染

取り扱い

レバーを引き上げるとセレーションの噛み合いが離れ、レバーを任意の位置に廻すことができます。レバーを離せばセレーションが噛み合います。

寸法図

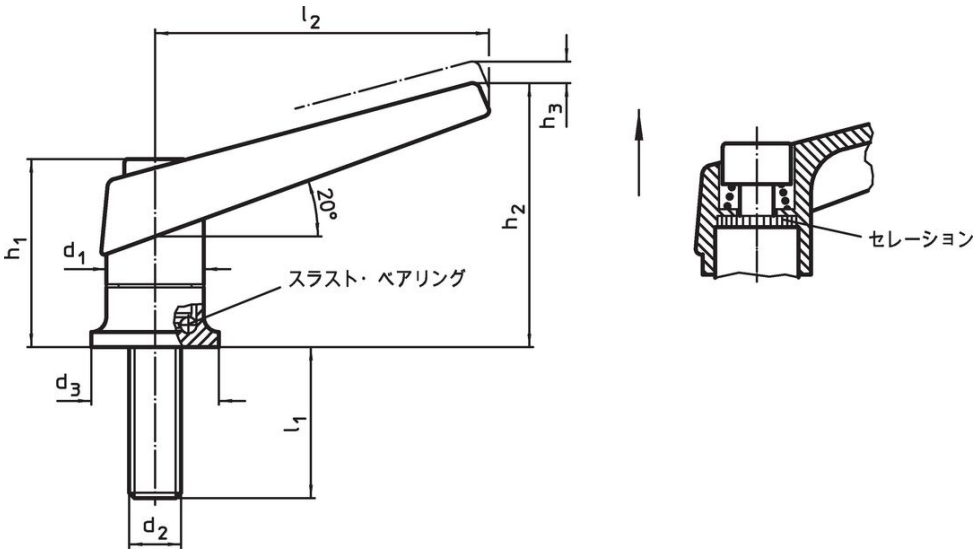

発注情報

寸法 [mm]								[g]	製品番号
d_1	d_2	l_1	d_3	h_1	h_2	h_3	l_2		
オレンジ									
25	**M10**	**29**	30	46,5	66	4	89	230	**24420.0230**

応用例

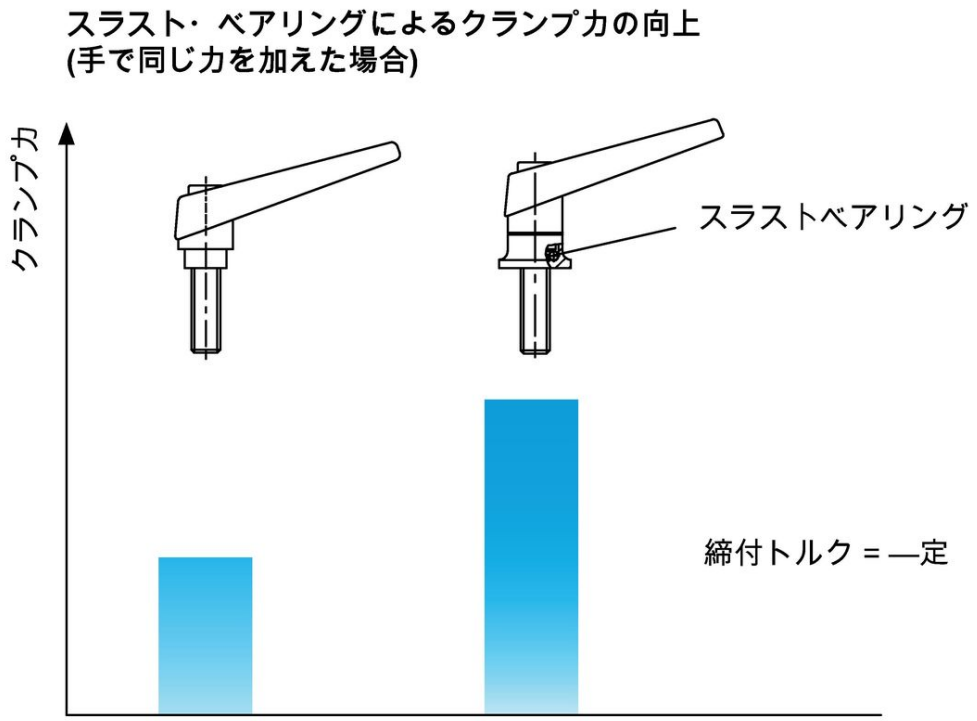

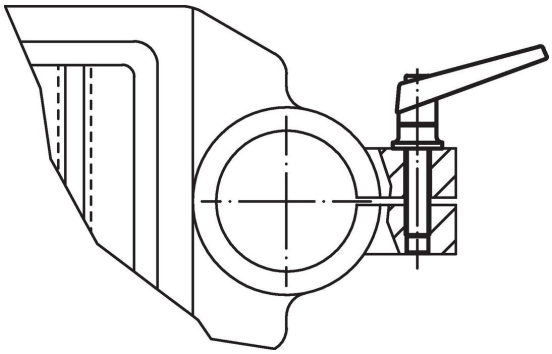

法令(コンプライアンス

RoHS準拠
鉛を含有- 6a/ 6b/ 6cの除外規定に適合

0.1%以上の高懸念物質(SVHC)を使用しています
鉛を含有します-2024年1月23日SVHC [REACH]リスト対象

プロポジション65リストの物質を使用しています

⚠
鉛に晒されることは、発がん性や生殖障害を引き起こす原因になります。
https://www.P65Warnings.ca.gov/

紛争物質は使用していません
本製品は、コンゴ民主共和国や隣国地域から産出されるチタン、錫、金、タングステンなどのいかなる「紛争鉱物」に由来する物質を使っていません.