ハンドクランク・ステンレス鋼、精密鋳造

24330.0540

製品説明

ハブ部の基準面側は加工されています。

材質

軸部
- ステンレス鋼 1.4301 (SUS304相当)

クランク本体
- ステンレス鋼 1.4308 (SCS13相当)

円筒形 グリップ
- 熱硬化性樹脂(PF31)、黒色

寸法図

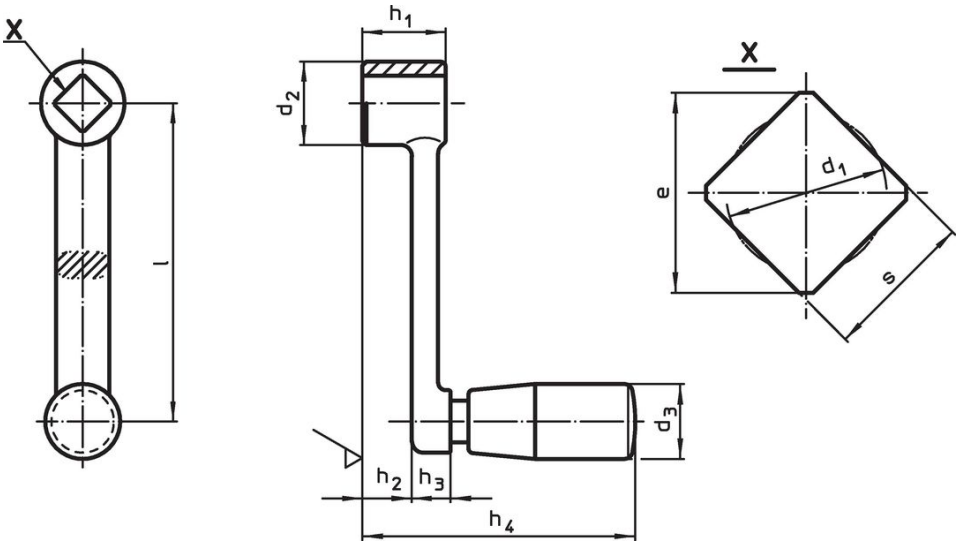

発注情報

寸法									d3 円筒形 グリップの径 EH 24530.		製品番号
l	s H11	e min.	d1 max.	d2	h1	h2 約	h3	h4 約			
[mm]									[mm]	[g]	
125	**14**	18,1	14,7	28	28	18,8	9,2	95,5	23	320	**24330.0540**

応用例

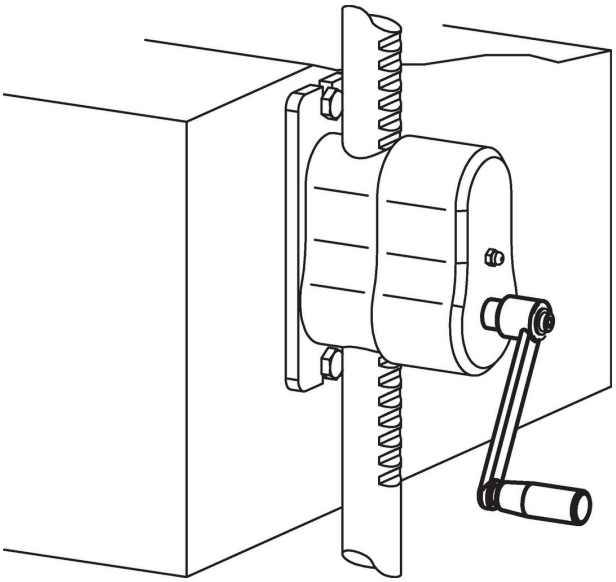

法令(コンプライアンス

RoHS準拠
2011/65/EUと2015/863指令に適合しています

SVHC材の含有は無し
0.1%(質量％濃度)以上の高懸念物質(SVHC)は使用していません-2024年1月23日SVHCリスト対象.

プロポジション65の物質は含有していません
プロポジション65の指定物質は含まれていません
https://www.P65Warnings.ca.gov/

紛争物質は使用していません
本製品は、コンゴ民主共和国や隣国地域から産出されるチタン、錫、金、タングステンなどのいかなる「紛争鉱物」に由来する物質を使っていません.