ハンドクランク・DIN468グースネック DIN79四角穴付

24330.0361

製品説明

クランクハンドルは、研磨またはサンドブラスト処理。
ハブ部は切削加工。

材質

マシン・ ハンドル
- スチール、旋削加工、亜鉛メッキ、不活性化処理

クランク本体
- ダクタイル鋳鉄　樹脂塗装、黒

寸法図

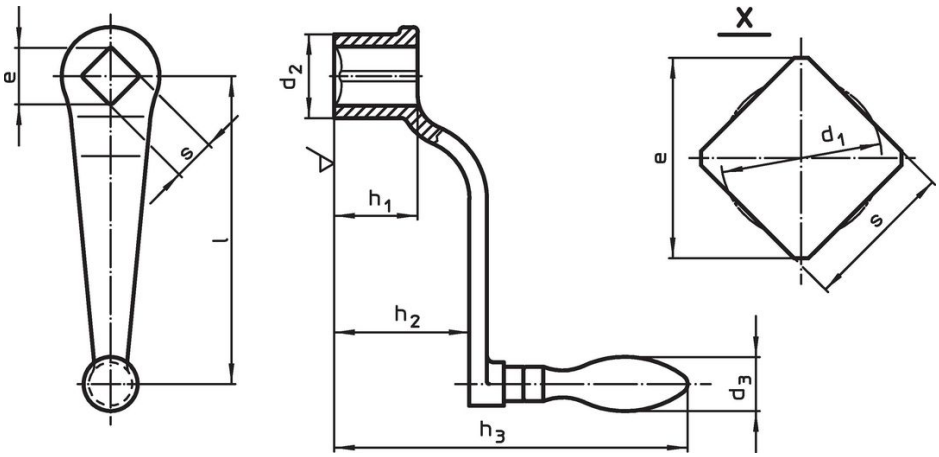

発注情報

寸法								d3 マシン・ ハンドル径		製品番号
l	s H11	e min.	d1	d2	h1	h2 約	h3			
[mm]								[mm]	[g]	
固定マシンハンドル （EH24450,DIN39)付 、F型										
200	**22**	28,2	23,1	44	44	78	197	28	1004	**24330.0361**

法令(コンプライアンス

RoHS準拠
鉛を含有- 6a/ 6b/ 6cの除外規定に適合

0.1%以上の高懸念物質(SVHC)を使用しています
鉛を含有します-2024年1月23日SVHC [REACH]リスト対象

プロポジション65リストの物質を使用しています
鉛に晒されることは、発がん性や生殖障害を引き起こす原因になります。
https://www.P65Warnings.ca.gov/

紛争物質は使用していません
本製品は、コンゴ民主共和国や隣国地域から産出されるチタン、錫、金、タングステンなどのいかなる「紛争鉱物」に由来する物質を使っていません.