パイプ型ハンドル・前面から固定するタイプ

24321.0610

製品説明

パイプ型ハンドルは、機械装置のドア等に使われます。
アルミ製のパイプ型ハンドルは、手になじむ堅牢な構造かつ斬新なデザインです。このタイプは、取付部が傾斜しています

材質

グリップ
- アルミニウム、樹脂塗装、色：黒 つや消し RAL 9005相当

Handle shank
- 亜鉛ダイキャスト、樹脂塗装、黒（RAL 9005相当、つや消し）

カバー
- プラスチック、ライトグレー

カバー
- プラスチック、黒

組立

このハンドルは、部品を前面(作業側）からシリンダーネジを使って取り付けることが出来ます。プラスチックカバーで穴を塞ぎます。

更なる情報

備考

特別仕様については、お問い合わせください。

寸法図

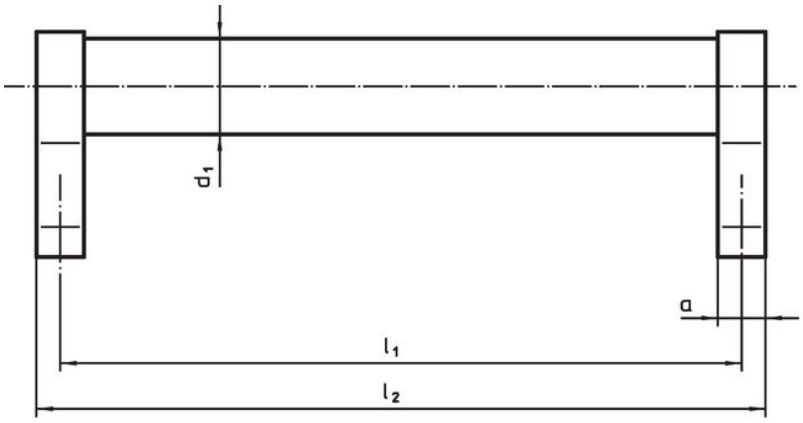

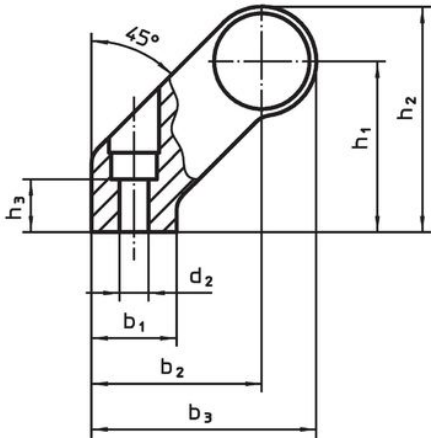

発注情報

寸法												製品番号
d_1	l_1 ±0,25	a	b_1	b_2	b_3	d_2	h_1	h_2	h_3 min.	l_2	[g]	
[mm]												
黒												
28	**300**	14	25	50	66	6,5	50	66	17	314	448	**24321.0610**

法令(コンプライアンス

RoHS準拠
鉛を含有- 6a/ 6b/ 6cの除外規定に適合

0.1%以上の高懸念物質(SVHC)を使用しています
鉛を含有します-2024年1月23日SVHC [REACH]リスト対象

プロポジション65リストの物質を使用しています

⚠
鉛に晒されることは、発がん性や生殖障害を引き起こす原因になります。
https://www.P65Warnings.ca.gov/

紛争物質は使用していません
本製品は、コンゴ民主共和国や隣国地域から産出されるチタン、錫、金、タングステンなどのいかなる「紛争鉱物」に由来する物質を使っていません.