軸ピン

23400.0082

製品説明

材質

ファルクラムねじ
- ステンレス鋼 1.4021（SUS420J1相当）、熱処理

リテーナーリング
- ステンレス鋼 1.4310（SUS301相当）

更なる情報

参照先

偏心レバーEH23390.等の部品と共に使います。

寸法図

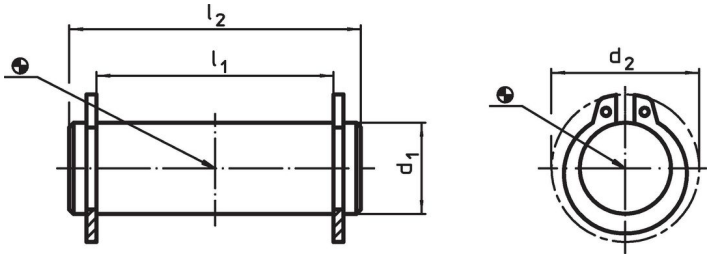

発注情報

寸法					製品番号
d_1 f8	l_1 -0,5	d_2	l_2		
[mm]				[g]	
8	**14**	14,7	18	9,8	**23400.0082**

応用例

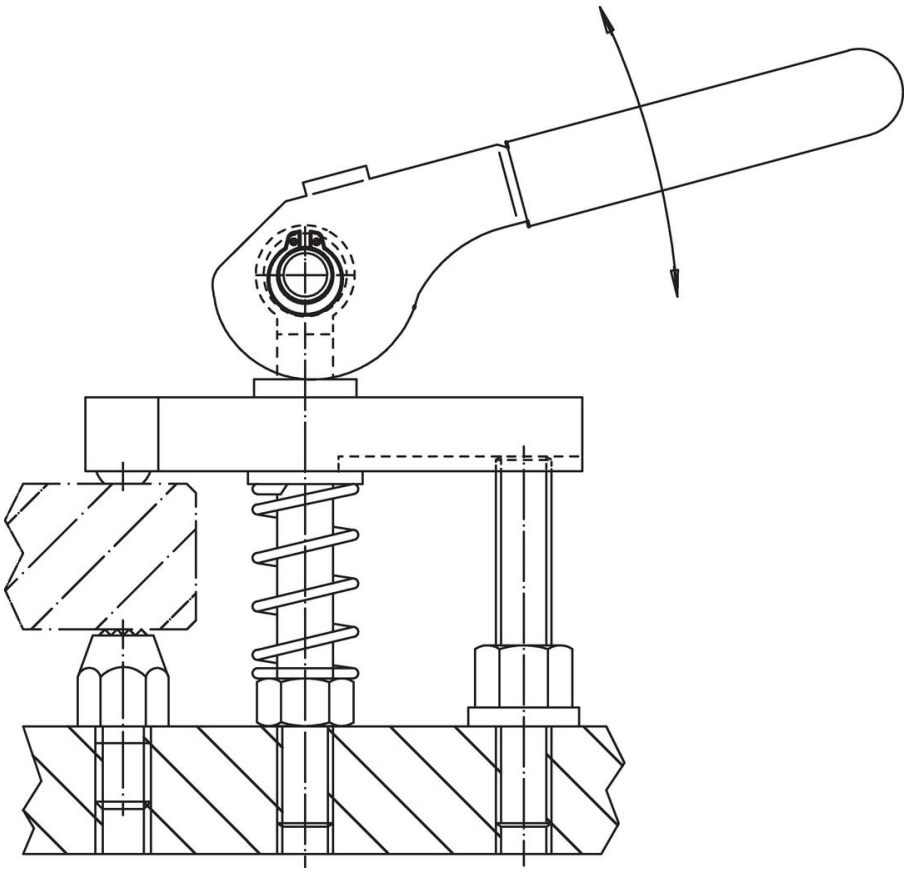

法令(コンプライアンス

RoHS準拠
2011/65/EUと2015/863指令に適合しています

SVHC材の含有は無し
0.1%(質量％濃度)以上の高懸念物質(SVHC)は使用していません-2024年1月23日SVHCリスト対象.

プロポジション65の物質は含有していません
プロポジション65の指定物質は含まれていません
https://www.P65Warnings.ca.gov/

紛争物質は使用していません
本製品は、コンゴ民主共和国や隣国地域から産出されるチタン、錫、金、タングステンなどのいかなる「紛争鉱物」に由来する物質を使っていません.