偏心レバー・軸ピン付

23390.0408

製品説明

偏心レバーには、偏心調整域が160°あります。

材質

ファルクラムねじ
- ステンレス鋼 1.4021（SUS420J1相当）、熱処理

偏芯カム部
- スティール 1.0570（SM50YB相当）、亜鉛リン酸塩処理

リテーナーリング
- ステンレス鋼 1.4310（SUS301相当）

プラスティック・キャップ
- PVC、赤

寸法図

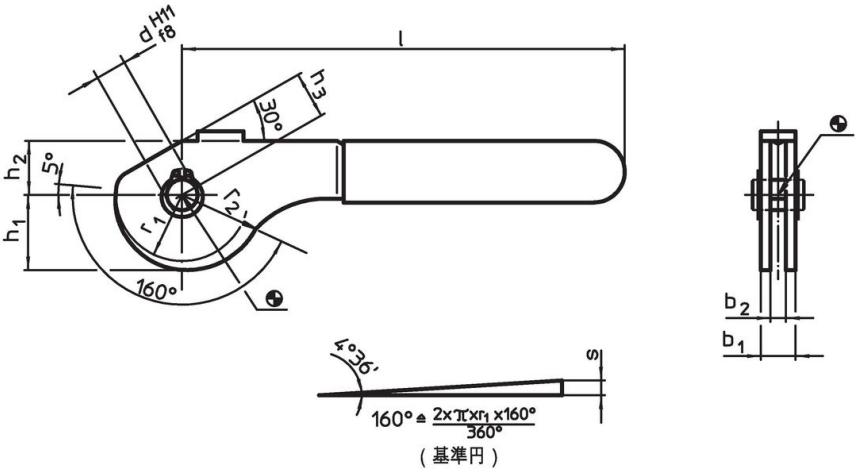

発注情報

寸法									偏芯部の ストローク s	全ストローク r_2-h_3	max.		製品番号
b_1	d H11 f8	l 約	r_1	r_2	b_2	h_1	h_2	h_3 約					
[mm]									[mm]	[mm]	[°C]	[g]	
鋼													
13	**8**	114	17,2	21,07	9	19,54	14	12	3,87	9,07	60	92	**23390.0408**

応用例

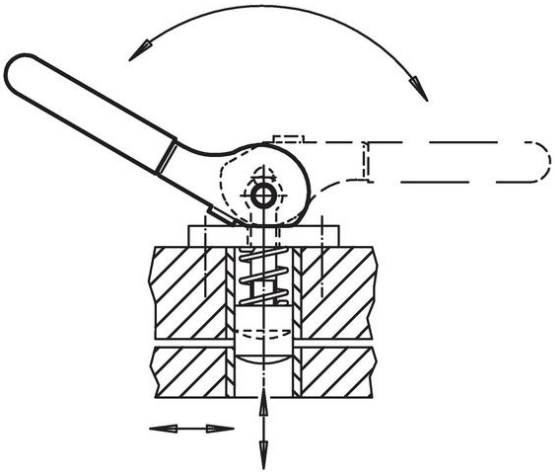

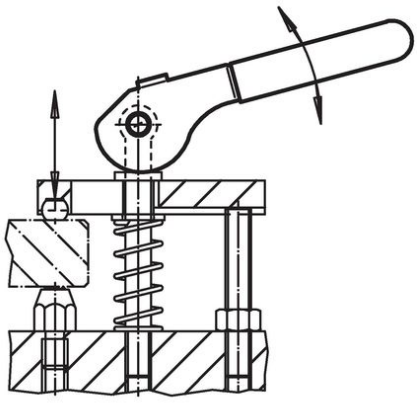

法令(コンプライアンス

RoHS準拠
2011/65/EUと2015/863指令に適合しています

SVHC材の含有は無し
0.1%(質量％濃度)以上の高懸念物質(SVHC)は使用していません-2024年1月23日SVHCリスト対象.

プロポジション65の物質は含有していません
プロポジション65の指定物質は含まれていません
https://www.P65Warnings.ca.gov/

紛争物質は使用していません
本製品は、コンゴ民主共和国や隣国地域から産出されるチタン、錫、金、タングステンなどのいかなる「紛争鉱物」に由来する物質を使っていません.