偏心クイック· クランプ· レバー・オネジ付

23390.0119

製品説明

部品を、素早く確実に取り付け· 取り外しできます。
調整可能タイプ (図2) ではロックナットによってレバーの向きを調整することができます。

材質

ワッシャー
- POM、グラスファイバー入り

レバー
- 亜鉛ダイキャスト製、樹脂コーティング、黒色(RAL 9005類似)

内部部品
- スティール、亜鉛メッキ

ねじ
- スティール、亜鉛めっき

調整ナット
- スティール、亜鉛メッキ

寸法図

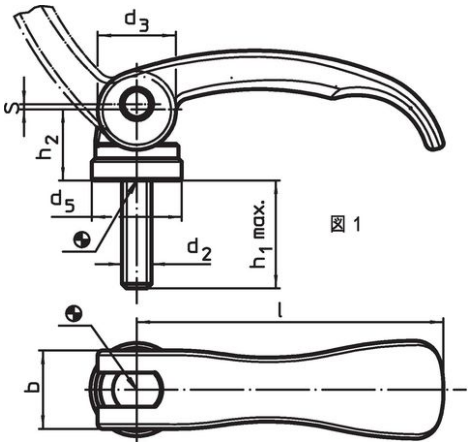

図 1

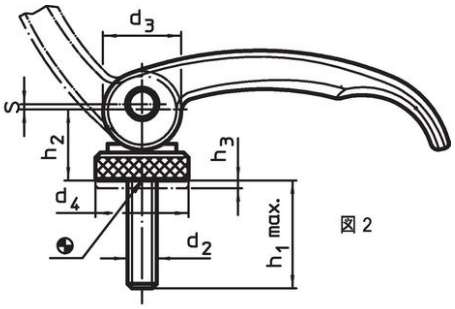

図 2

発注情報

寸法								ストローク s レバー90°回転時のストローク	max.		製品番号
l	d_2	h_1 max. 締付状態で	d_3	d_4	h_2 max.	調整範囲 h_3 min.	b				
[mm]								[mm]	[°C]	[g]	
オネジ付 調節リング付 – 図 2, 鋼											
82	**M8**	20	20	25	19,5	2,5	20	1	80	142	23390.0119

応用例

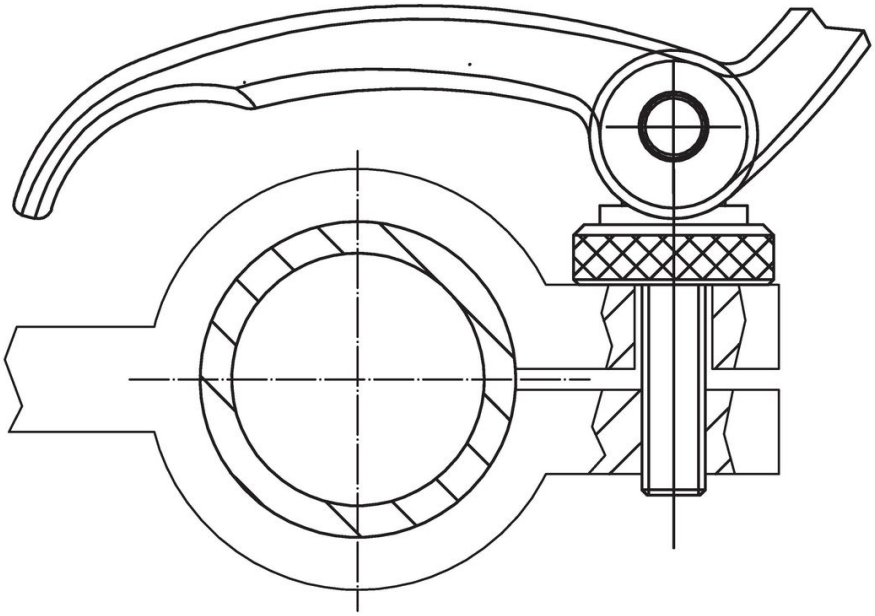

法令(コンプライアンス

RoHS準拠
鉛を含有- 6a/ 6b/ 6cの除外規定に適合

0.1%以上の高懸念物質(SVHC)を使用しています
鉛を含有します-2024年1月23日SVHC [REACH]リスト対象

プロポジション65リストの物質を使用しています

鉛に晒されることは、発がん性や生殖障害を引き起こす原因になります。
https://www.P65Warnings.ca.gov/

紛争物質は使用していません
本製品は、コンゴ民主共和国や隣国地域から産出されるチタン、錫、金、タングステンなどのいかなる「紛争鉱物」に由来する物質を使っていません.