# 偏心クイック· クランプ· レバー・メネジ付

23390.0001

## 製品説明

部品を、素早く確実に取り付け· 取り外しできます。
調整可能タイプ ( 図2 ) ではロックナットによってレバーの向きを調整することができます。

### 材質

**ワッシャー**
- グラスファイバー入りPA

**レバー**
- 亜鉛ダイキャスト製、樹脂コーティング、黒色(RAL 9005類似)

**ネジ部**
- スティール、亜鉛メッキ

**内部部品**
- スティール、亜鉛メッキ

**調整ナット**
- スティール、亜鉛メッキ

## 寸法図

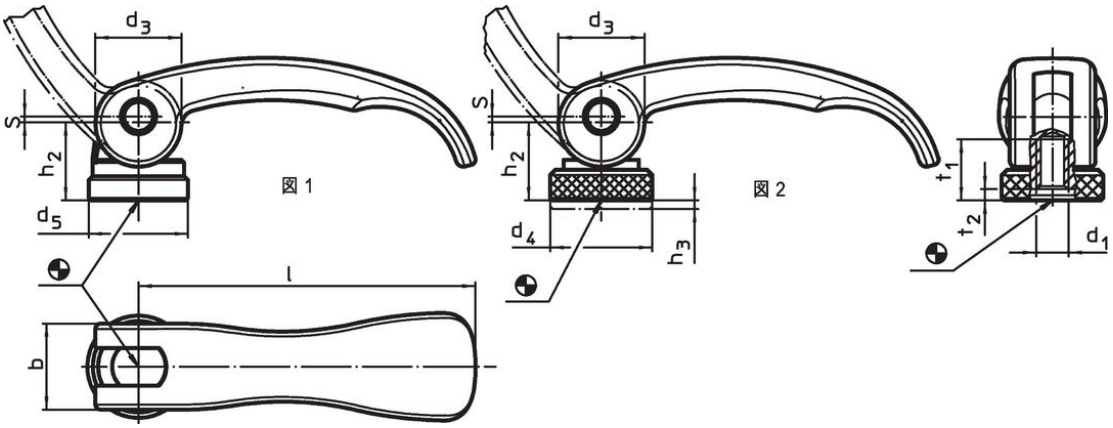


## 発注情報

| 寸法 | | | | | | | | ストローク | | | 製品番号 |
|---|---|---|---|---|---|---|---|---|---|---|---|
| l | $d_1$ | $d_3$ | $d_5$ | $h_2$ max. | b | $t_1$ | $t_2$ min. 締付状態で | s レバー90°回転時のストローク | max. | | |
| [mm] | | | | | | | | [mm] | [°C] | [g] | |
| メネジ付 – 図 1, 鋼 | | | | | | | | | | | |
| **63** | **M6** | 16 | 18,5 | 16,4 | 16 | 13 | 3 | 0,75 | 80 | 58 | **23390.0001** |

## 応用例

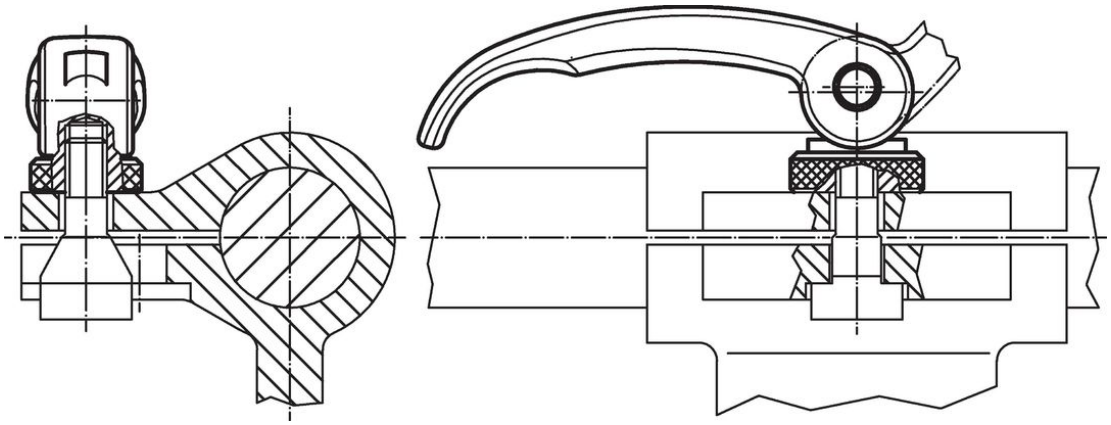

## 法令(コンプライアンス

**RoHS準拠**
鉛を含有- 6a/ 6b/ 6cの除外規定に適合

**0.1%以上の高懸念物質(SVHC)を使用しています**
鉛を含有します-2024年1月23日SVHC [REACH]リスト対象

**プロポジション65リストの物質を使用しています**

⚠
鉛に晒されることは、発がん性や生殖障害を引き起こす原因になります。
https://www.P65Warnings.ca.gov/

**紛争物質は使用していません**
本製品は、コンゴ民主共和国や隣国地域から産出されるチタン、錫、金、タングステンなどのいかなる「紛争鉱物」に由来する物質を使っていません.