# シャフトクランプ
23341.0525

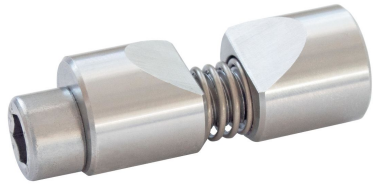

## 製品説明

このクランプ・ラウンドを使えば、軸・管・棒材料を素早く確実にアキシャル、ラジアル方向ともに固定することができます。

### 材質

**本体**
- ステンレス鋼 1.4305（SUS303相当）

**バネ**
- ステンレス鋼

**クランプネジ**
- スティール、亜鉛めっき
- ステンレス鋼

### 組立

1. クランプするシャフトの直径に合わせて口金部を拡げます。
2. 専用の組み付け工具を使ってクランプ・ラウンドを穴に挿入します。
3. シャフトのクランプ位置を調整します。
4. 六角レンチを使って締め付けます（締付トルクを守ってください）。

### 更なる情報

#### 備考

ネジ$d_3$は別売りの取付工具に使います。

## 寸法図

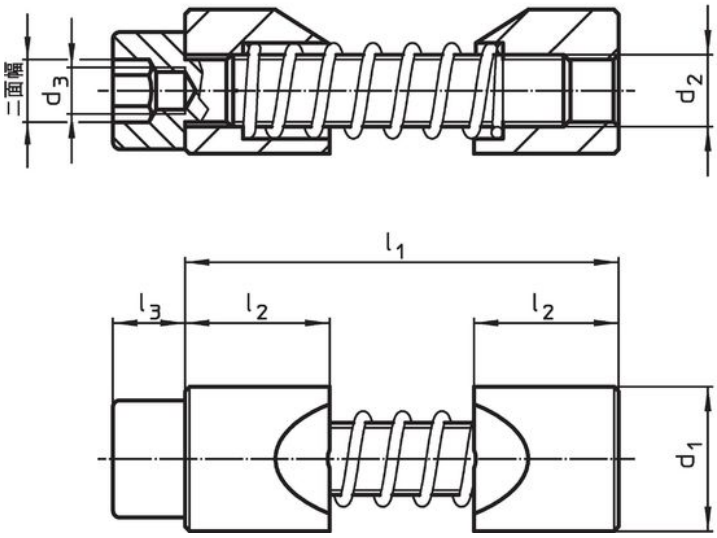


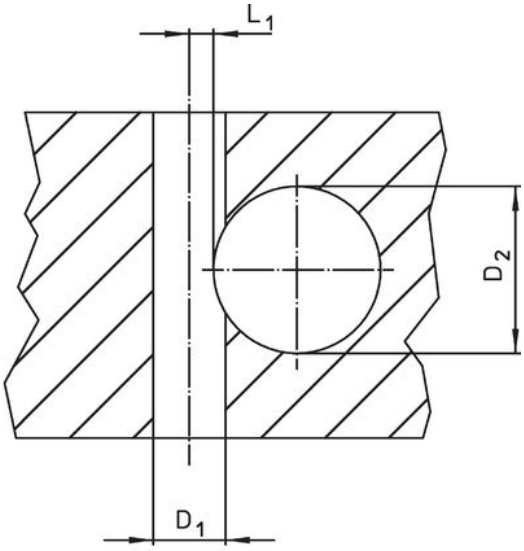


## 発注情報

| 寸法 $d_1$ h11 | $d_2$ | $d_3$ | $l_1$ max. | $l_2$ | $l_3$ | 二面幅 | 締付トルク max. | 取付穴 ボス部穴 $D_1$ H7 | 軸の直径 $D_2$ | $L_1$ +0,2 | | 製品番号 |
|---|---|---|---|---|---|---|---|---|---|---|---|---|
| [mm] | | | | | | [mm] | [Nm] | [mm] | | | [g] | |
| ステンレス鋼 | | | | | | | | | | | | |
| **25** | M12 | M8 | 70 | 25 | 12 | 10 | 82 | 25 | 40 – 60 | 5,6 | 183 | 23341.0525 |

## アクセサリー

| | 二面幅 [mm] | d [mm] | [g] | 製品番号 |
|---|---|---|---|---|
| 特殊六角レンチ | | | | |
| | **10** | **M 8** | 95 | 23341.1025 |

## 応用例

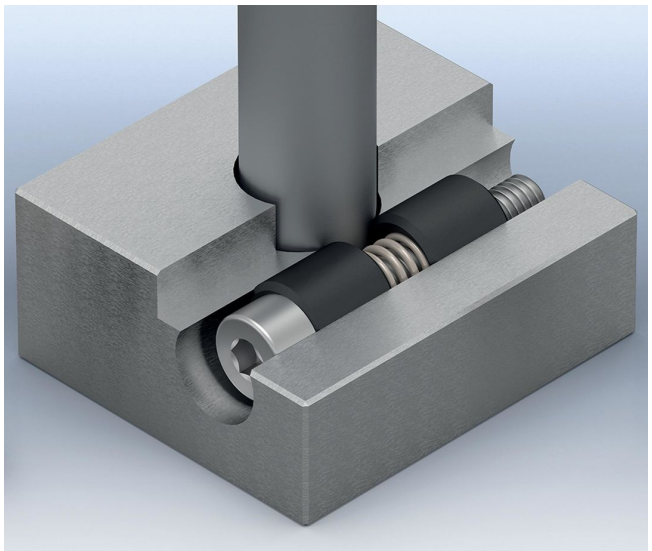

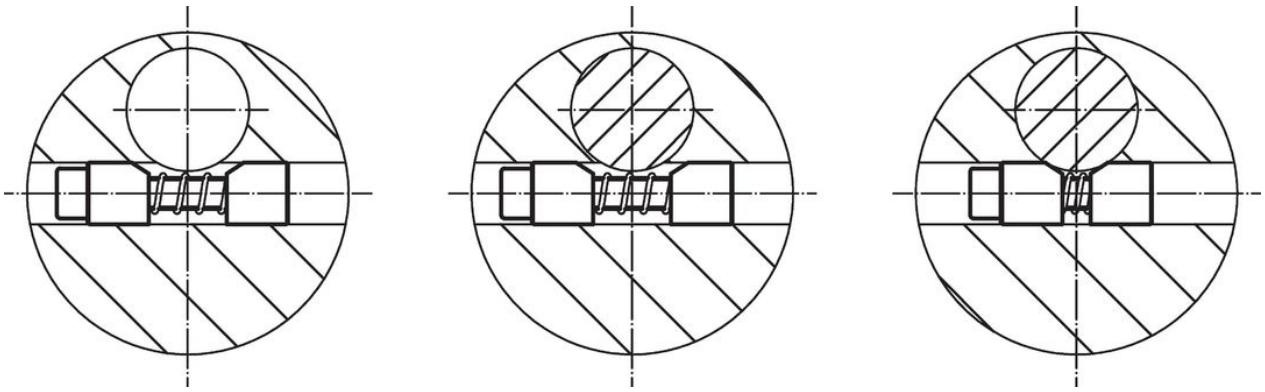

## 法令(コンプライアンス

**RoHS準拠**
2011/65/EUと2015/863指令に適合しています

**SVHC材の含有は無し**
0.1%(質量％濃度)以上の高懸念物質(SVHC)は使用していません-2024年1月23日SVHCリスト対象.

**プロポジション65の物質は含有していません**
プロポジション65の指定物質は含まれていません
https://www.P65Warnings.ca.gov/

**紛争物質は使用していません**
本製品は、コンゴ民主共和国や隣国地域から産出されるチタン、錫、金、タングステンなどのいかなる「紛争鉱物」に由来する物質を使っていません.