ボアクランプ・クランプボール付

23340.0286

製品説明

クランプによる圧痕が若干ワークに残っても良い場合に、センタリングとクランプ用として使用ください。繰り返し精度±0.025mmで正確にセンタリングします。クランプ・ ボールにより鋳肌面でも加工面でもしっかりとクランプします。この製品は高さが低く、大きな調整幅を持つことが特徴です. **上方からも下方からも取り付けることができます。**

材質

本体
- 工具鋼、焼入れ、黒染

バネ
- ステンレス鋼

クランプボール
- ステンレス鋼1.4112、焼入れ、研磨

組立

上方から取り付ける際には: クランプネジと板を取り外し、下側からピンをねじ込み、二面幅WS_2の部分を使って上側から締付けます

更なる情報

その他の製品

- ボアクランプ, セグメント口金付
- ボアクランプ, セグメント口金付、下側から操作
- ボアクランプ, ボール付、下側から操作

寸法図

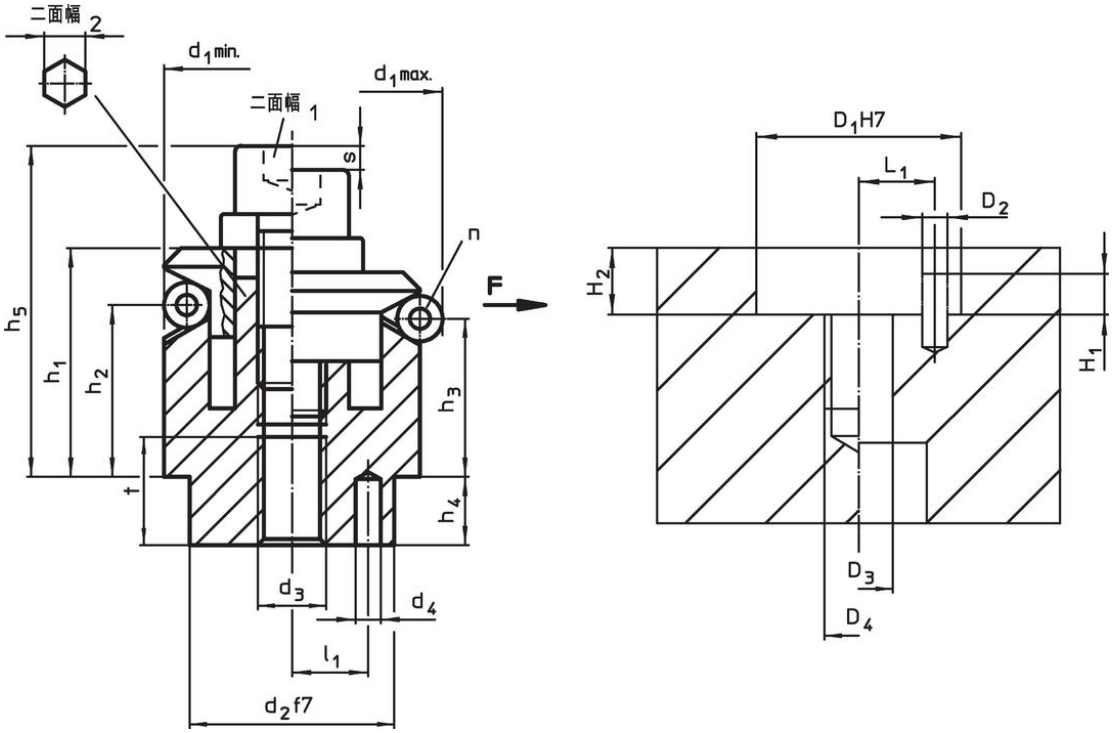

発注情報

寸法													ボール口金数	ストローク	二面幅		締付力	締付トルク	取付穴								製品番号
d_1 min.	d_1 max.	d_2 f7	d_3	d_4 +0,3	h_1 -1	h_2	h_3	h_4	h_5 -2	l_1 ±0,1	ボール直径	t	n	s	二面幅$_1$	二面幅$_2$	F max.	max.	D_1 H7	D_2	D_3	D_4	H_1	H_2 +0,5	L_1 ±0,1		
[mm]														[mm]	[mm]		[kN]	[Nm]	[mm]							[g]	
86,5	**102,5**	60	M16	5	51,2	30,3	25,6	10	72,2	25	16	15	6	9,2	14	17	10	354	60	5	16	M16	6,5	10	25	2000	**23340.0286**

応用例

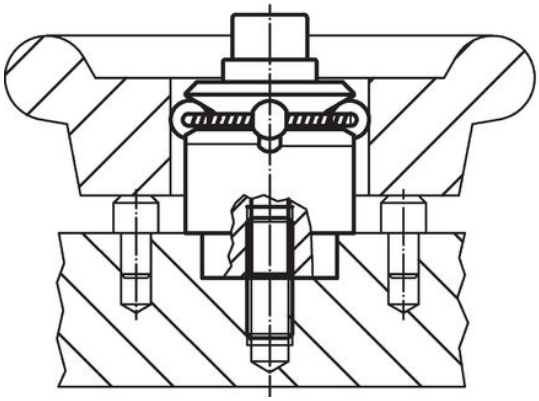

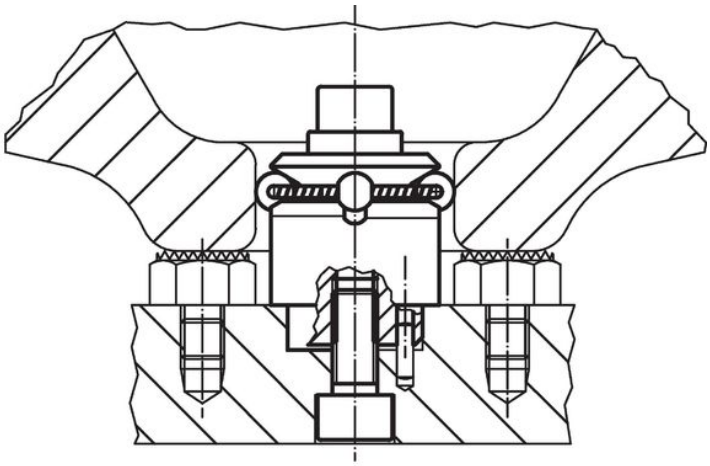

法令(コンプライアンス

RoHS準拠
2011/65/EUと2015/863指令に適合しています

SVHC材の含有は無し
0.1%(質量%濃度)以上の高懸念物質(SVHC)は使用していません-2024年1月23日SVHCリスト対象.

プロポジション65の物質は含有していません
プロポジション65の指定物質は含まれていません
https://www.P65Warnings.ca.gov/

紛争物質は使用していません
本製品は、コンゴ民主共和国や隣国地域から産出されるチタン、錫、金、タングステンなどのいかなる「紛争鉱物」に由来する物質を使っていません.