ボアクランプ· マンドレル

23340.0112

製品説明

ボアクランプ· マンドレルは、機械加工でよく使用されます。簡単な操作と素早い組み立てにより、幅広い用途に使用することができます。
位置決めに利用できる穴があるワークの、センタリングとクランピングに使います。
特長：
- 旋盤加工/フライス加工において非常に高い精度を発揮。
- 旋盤加工部品の二次加工に最適。
- 硬化処理とコーティングを施したスクリューにより長寿命化を実現。
- クランプ本体の加工は非常に簡単（ワークの内径に応じて）。

材質

本体
- スティール、黒染

クランプネジ
- 浸炭焼入れ鋼、浸炭焼入れ

組立

使用前にこの部品のマンドレル部外径をワークの穴径に合わせて加工します。その際、加工前に外径を相手穴径+0.1mmに拡張し、ロックナット（同梱）で固定した上で穴径に合わせて加工します

更なる情報

備考

特別仕様については、お問い合わせください。

その他の製品

- ボアクランプ· マンドレル, 側面から操作

寸法図

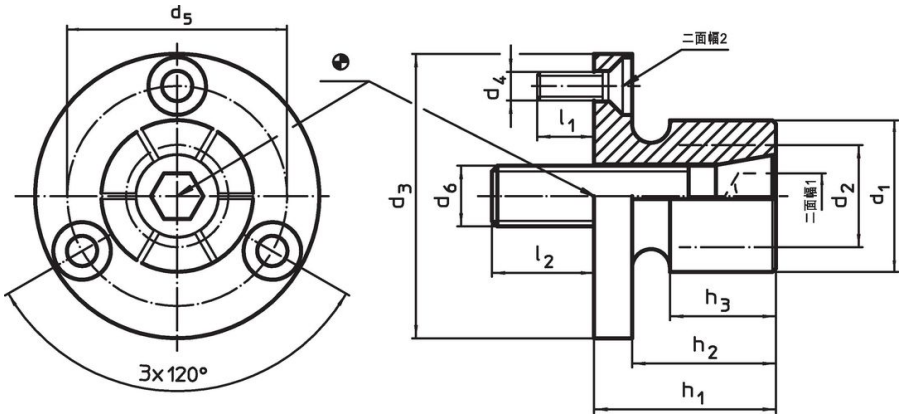

発注情報

寸法											口金数	二面幅		締付力	締付トルク	取付穴		製品番号
d_1	d_2 min.	d_3 -0,05	d_4	d_5	d_6	h_1	h_2	h_3	l_1 約	l_2		二面幅$_1$	二面幅$_2$	max.	max.	H7		
[mm]												[mm]		[kN]	[Nm]	[mm]	[g]	
35,3	**25,4**	56	M4	45,5	M12	31,8	25,4	20,6	7	21	6	10	2,5	15	105	56	306	23340.0112

応用例

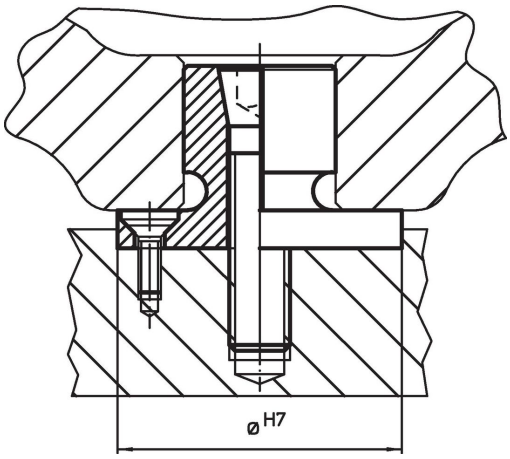

法令(コンプライアンス

RoHS準拠
2011/65/EUと2015/863指令に適合しています

SVHC材の含有は無し
0.1%(質量％濃度)以上の高懸念物質(SVHC)は使用していません-2024年1月23日SVHCリスト対象.

プロポジション65の物質は含有していません
プロポジション65の指定物質は含まれていません
https://www.P65Warnings.ca.gov/

紛争物質は使用していません
本製品は、コンゴ民主共和国や隣国地域から産出されるチタン、錫、金、タングステンなどのいかなる「紛争鉱物」に由来する物質を使っていません.