トグルクランプ、フックタイプ・縦型、水平ベース付

23330.5005

製品説明

トグルクランプは、その特徴的機構により、簡単に必要な保持力を提供できますので、様々な産業での幅広い使用が可能です
トグルクランプは、長期間の使用を前提としたメンテナンスフリー設計ですので、高品質の部材が使われています。
耐油性で、人間工学的にデザインされた大きめ、滑りにくいソフトなハンドルにより、使い勝手を向上しいます。

材質

本体
- スティール、亜鉛メッキ、不活性化処理

リベット
- ステンレス鋼

グリップ
- プラスチック

カウンターキャッチ
- スティール、亜鉛メッキ、不活性化処理

寸法図

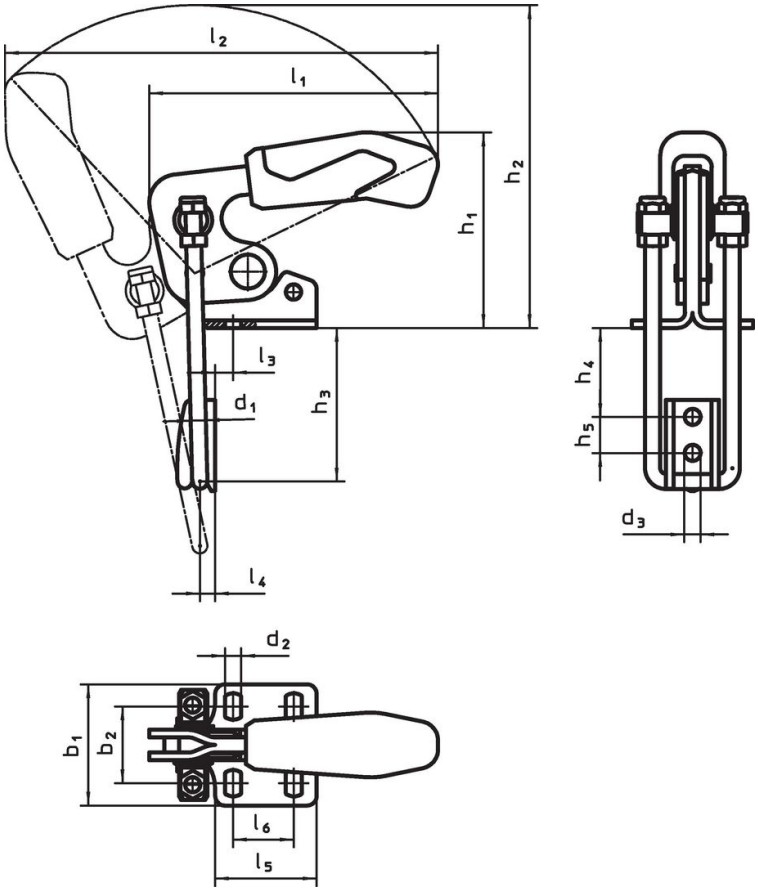

発注情報

公称サイズ	寸法																		保持力	🌡		🏋	製品番号
	d_1	d_2	d_3	b_1	b_2	h_1	h_2	h_3 min.	h_3 max.	h_4 min.	h_4 max.	h_5	l_1	l_2	l_3	l_4	l_5	l_6	F_1	min.	max.		
	[mm]																		[kN]	[°C]		[g]	
鋼																							
5	8	8,5	8,5	65	35 – 46	94,5	168	43	81	9	47	19	151	239	9,5	8	54	32	7	-10	80	791	**23330.5005**

法令(コンプライアンス

RoHS準拠
2011/65/EUと2015/863指令に適合しています

SVHC材の含有は無し
0.1%(質量％濃度)以上の高懸念物質(SVHC)は使用していません-2024年1月23日SVHCリスト対象.

プロポジション65の物質は含有していません
プロポジション65の指定物質は含まれていません
https://www.P65Warnings.ca.gov/

紛争物質は使用していません
本製品は、コンゴ民主共和国や隣国地域から産出されるチタン、錫、金、タングステンなどのいかなる「紛争鉱物」に由来する物質を使っていません.