水平トグルクランプ・水平固定板とサポートアーム付

23330.1204

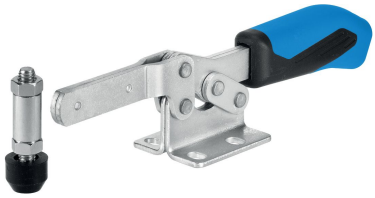

製品説明

トグルクランプは、その特徴的機構により、簡単に必要な保持力を提供できますので、様々な産業での幅広い使用が可能です
使用方法としては、金属加工産業での穴明け、溶接、曲げ、研磨、テスト、取付作業に、また、木工、プラスチック産業では、接着、穴明け、切断、フライス加工用治具等があります
トグルクランプは、すばやくクランプを開口できますので、ワークをスムースに取り外すことが出来ます。また、軽く人の手でクランプ操作をするだけで、大きなクランプ力を得ることができるのも特長です。トグルクランプは、自己保持機能により口ックされていますので、マシニングなどによる反力を抑えこむようにできています
トグルクランプは、長期間の使用を前提としたメンテナンスフリー設計ですので、高品質の部材が使われています。
耐油性で、人間工学的にデザインされた大きめ、滑りにくいソフトなハンドルにより、使い勝手を向上しいます。

材質

本体
- スティール、亜鉛メッキ、不活性化処理

リベット
- ステンレス鋼

グリップ
- プラスチック

クランプねじ
- スティール、焼入れ処理、亜鉛メッキ

クランピング・キャップ
- ゴム、黒

組立

クランプネジは、サポートアームの希望する位置に溶接します。

寸法図

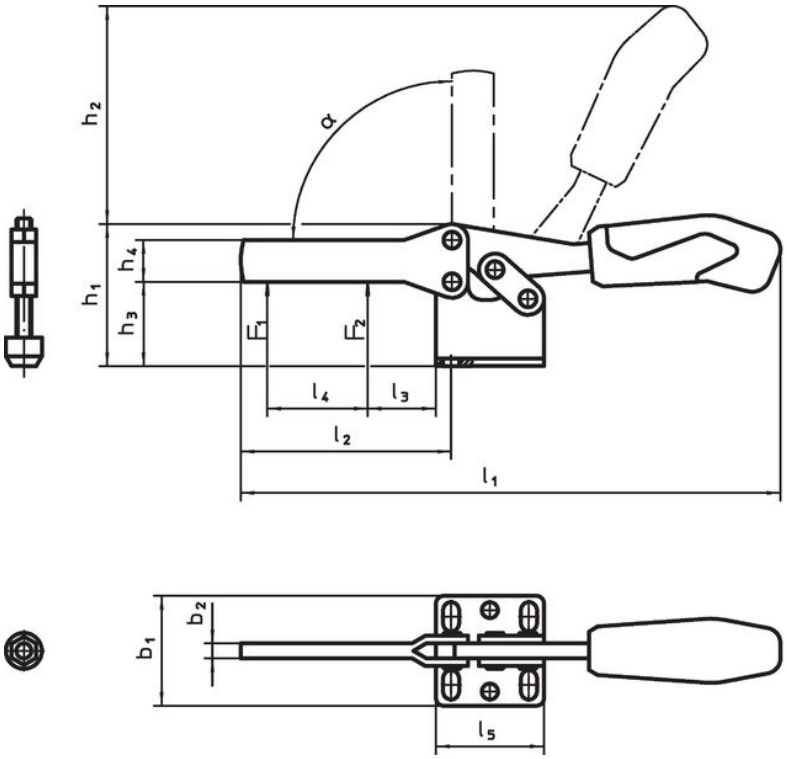

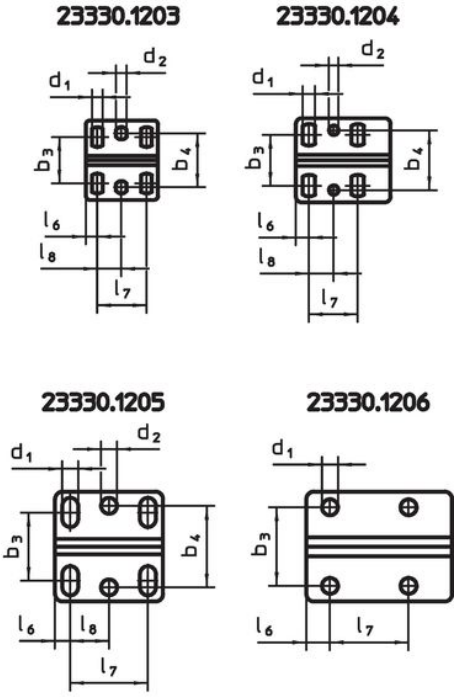

発注情報

公称サイズ	クランプねじ	寸法																				保持力		α				製品番号
		d_1	d_2	b_1	b_2	b_3	b_4	h_1	h_2	h_3	h_4	h_5 min.	h_5 max.	l_1	l_2	l_3	l_4	l_5	l_6	l_7	l_8	F_1	F_2		min.	max.		
	[mm]	[mm]																				[kN]			[°C]		[g]	
鋼																												
4	M8 x 45	6,5	5,1	45,5	6	22 – 31,8	32	48,5	86	32	15	-3,5	11	205	72	32	44	50	7	26	13	1,8	2,5	90°	-10	80	400	**23330.1204**

法令(コンプライアンス

RoHS準拠
2011/65/EUと2015/863指令に適合しています

SVHC材の含有は無し
0.1%(質量％濃度)以上の高懸念物質(SVHC)は使用していません-2024年1月23日SVHCリスト対象.

プロポジション65の物質は含有していません
プロポジション65の指定物質は含まれていません
https://www.P65Warnings.ca.gov/

紛争物質は使用していません
本製品は、コンゴ民主共和国や隣国地域から産出されるチタン、錫、金、タングステンなどのいかなる「紛争鉱物」に由来する物質を使っていません.