# 水平トグルクランプ・アングルベース

23330.1023

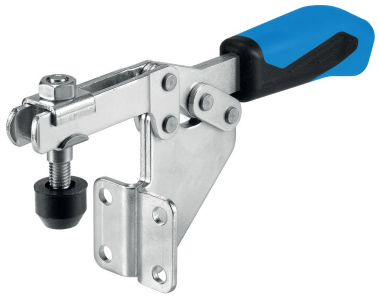

## 製品説明

トグルクランプは、その特徴的機構により、簡単に必要な保持力を提供できますので、様々な産業での幅広い使用が可能です
使用方法としては、金属加工産業での穴明け、溶接、曲げ、研磨、テスト、取付作業に、また、木工、プラスチック産業では、接着、穴明け、切断、フライス加工用治具等があります
トグルクランプは、すばやくクランプを開口できますので、ワークをスムースに取り外すことが出来ます。また、軽く人の手でクランプ操作をするだけで、大きなクランプ力を得ることができるのも特長です。トグルクランプは、自己保持機能により口ックされていますので、マシニングなどによる反力を抑えこむようにできています
トグルクランプは、長期間の使用を前提とした設計にて、高品質の部材を使って生産されています。
耐油性で、人間工学的にデザインされた大きめでソフトなハンドルにより、使い勝手を向上しています。
クランプ用に、素早く調整可能なコンタクトボルトが付属しています

### 材質

**本体**
- スティール、亜鉛メッキ、不活性化処理

**リベット**
- ステンレス鋼

**グリップ**
- プラスチック

**クランプねじ**
- スティール、焼入れ処理、亜鉛メッキ

**クランピング・キャップ**
- ゴム、黒

### 更なる情報

**参照先**

クランプネジの交換用アクセサリーもあります

## 寸法図

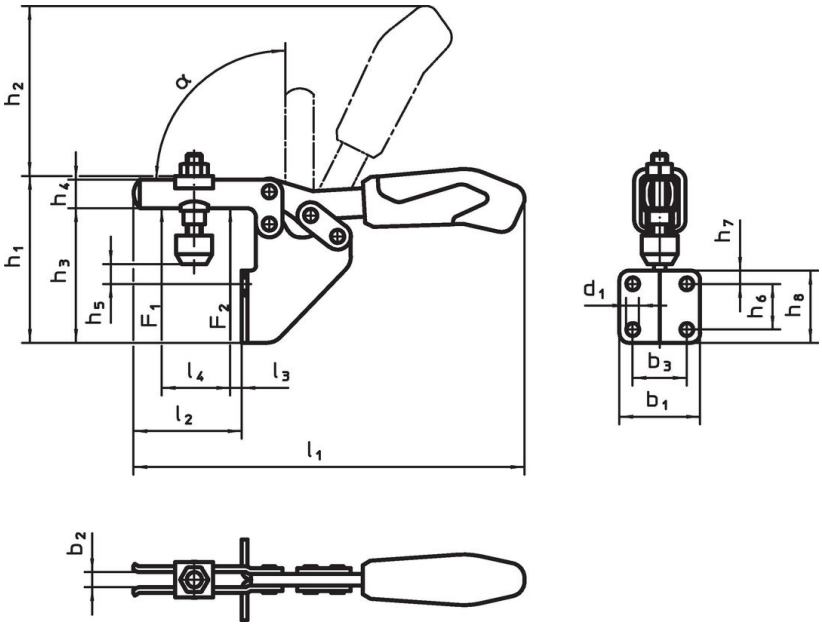


## 発注情報

| 公称サイズ | クランプねじ | 寸法 | | | | | | | | | | | | | | | | | 保持力 | | α | | | | 製品番号 |
|---|---|---|---|---|---|---|---|---|---|---|---|---|---|---|---|---|---|---|---|---|---|---|---|---|---|
| | | $d_1$ | $b_1$ | $b_2$ | $b_3$ | $h_1$ | $h_2$ | $h_3$ | $h_4$ | $h_5$ min. | $h_5$ max. | $h_6$ | $h_7$ | $h_8$ | $l_1$ | $l_2$ | $l_3$ | $l_4$ | $F_1$ | $F_2$ | | min. | max. | | |
| | [mm] | [mm] | | | | | | | | | | | | | | | | | [kN] | | | [°C] | | [g] | |
| 鋼 | | | | | | | | | | | | | | | | | | | | | | | | | |
| 3 | M6 x 35 | 5,6 | 37 | 6,2 | 25,5 | 94 | 68 | 73 | 13,2 | 22 | 29,5 | 20 | 6 | 32 | 162 | 52 | 10,5 | 32 | 1 | 1,2 | 90° | -10 | 80 | 247 | 23330.1023 |

## アクセサリー

| | $d_2$ [mm] | [g] | 製品番号 |
|---|---|---|---|
| クランプねじ (トグルクランプのスペアパーツ) | | | |
| | M6 x 35 | 16 | 23330.9003 |

## 法令(コンプライアンス

**RoHS準拠**
2011/65/EUと2015/863指令に適合しています

**SVHC材の含有は無し**
0.1%(質量％濃度)以上の高懸念物質(SVHC)は使用していません-2024年1月23日SVHCリスト対象.

**プロポジション65の物質は含有していません**
プロポジション65の指定物質は含まれていません
https://www.P65Warnings.ca.gov/

**紛争物質は使用していません**
本製品は、コンゴ民主共和国や隣国地域から産出されるチタン、錫、金、タングステンなどのいかなる「紛争鉱物」に由来する物質を使っていません.