スイングクランプ・可動式、サイズ 40

23310.0086

製品説明

このスイングクランプは、障害物によりアームの揺動が出来ない場合に適しています
このクランプには、以下の特長があります
- クランプ爪を前後に動かすことにより、より早く、簡単にワークを交換できます
- クランプ幅は、水平方向で最小 l_1から最大 l_1
- ワークを交換するためには、クランプ爪を押し込みます、最大l_1 寸法 l_2
- クランプネジ、調整可能なクランプレバー、2重偏心クランプレバーにより、素早いクランプ
- 位置決めリング23310.0350を使うことで、クランプ位置を固定できます。 この場合、少なくとも7mm h_1 増えます (ストロークはマイナス7 mm)
- コンパクト設計のため、狭い場所でもクランプできます
- 高さ調整シリンダーを使うことで、高い位置のクランプも簡単に調整できます

作業者は、レバー形状によってクランプ力が異なることを知りませんので、表中のクランプ力を参考にして下さい。この平均値は、テストの結果を元に作成しています。

材質

本体
- 焼入れ鋼、浸炭焼入れ、黒染、研磨

クランプレバー
- 亜鉛ダイキャスト、樹脂塗装、梨地オレンジ（RAL2004相当）

組立

スイングクランプには、2つの固定方法があります：
1. T溝では、Tナット（EH 23010）を使う。
2. ボルトを使って治具プレート等に直接固定する。

本体の底面は、フラットな面に取り付けてください。

取り扱い

1. クランプ爪を後ろに押します
2. ワークを挿入します
3. クランプ爪を前に移動します
4. クランプ爪位置は、ネジを使って調整します
5. ナットを締めることでクランプ位置をロックします

更なる情報

参照先

高さ調整シリンダーEH 23310.やスペーサー・プレートEH 1107．、EH1108．を使えば高い位置でのクランプに対応できます。また低い位置でクランプする場合には揺動パッドEH 22730.などを取り付けて対応することができます。

その他の製品

- 位置決めリング, スイングクランプ用
- 高さ調整シリンダー
- スペーサー
- スパナ

寸法図

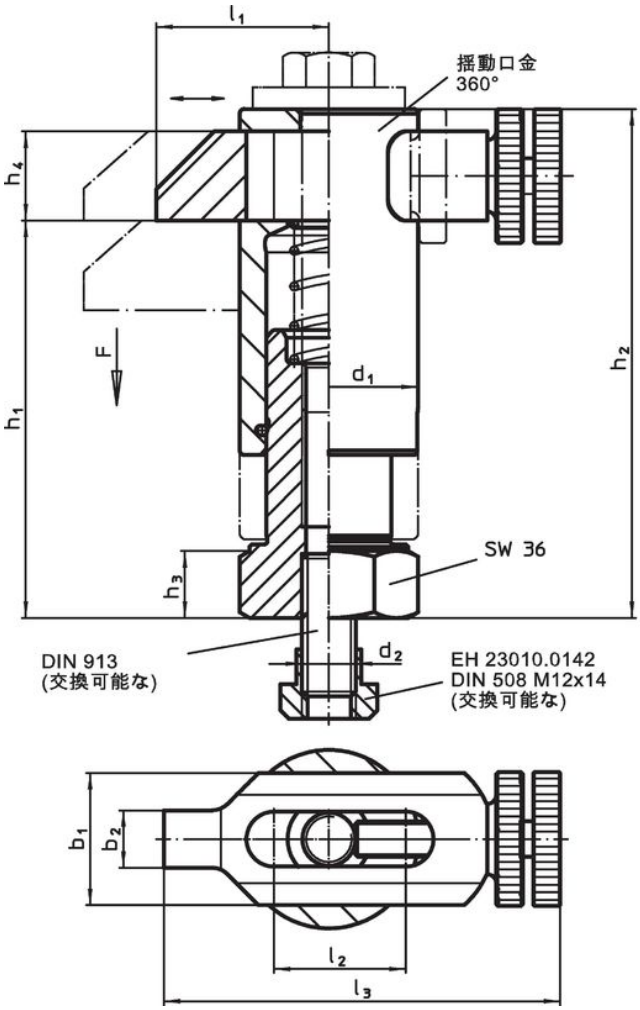

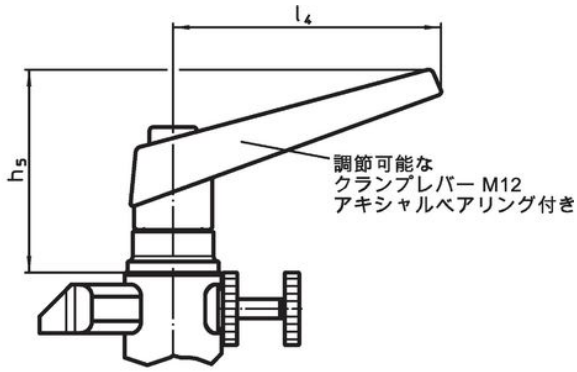

図 1

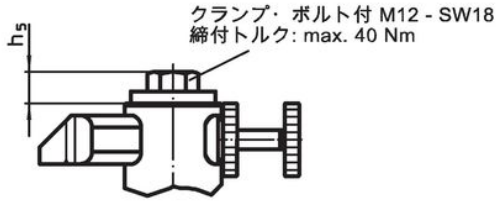

図 2

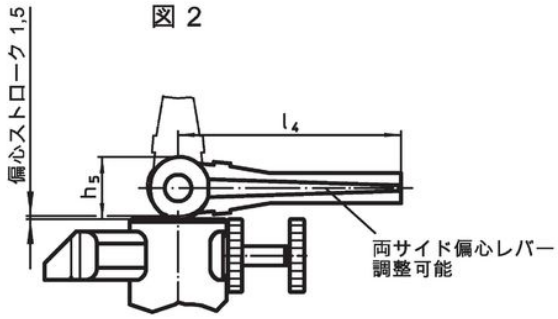

図 3

発注情報

寸法 [mm]													ストローク [mm]	締付力[1] [kN]	[g]	製品番号
d_1	b_1	b_2	d_2	h_1	h_2	h_3	h_4	h_5	l_1	l_2	l_3	l_4				
スラスト・ベアリング入り クランプ・レバー付 レバーの位置可変 – 図 1																
40	30	13	M12	88 – 118	113 – 143	15	20	82	38 – 55	30	90 – 107	108	30	6	1560	23310.0086

[1] 試験により求めた平均値.

応用例

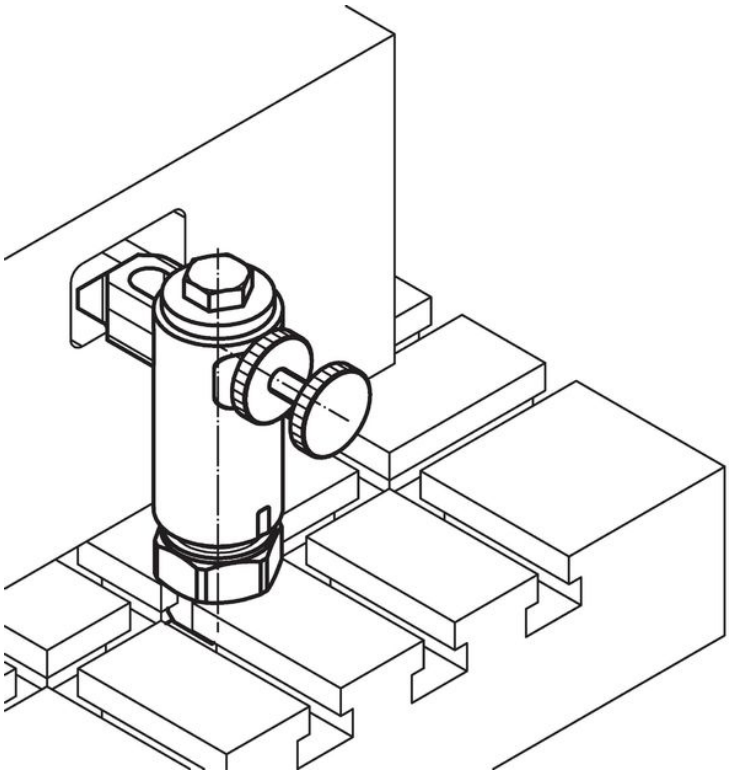

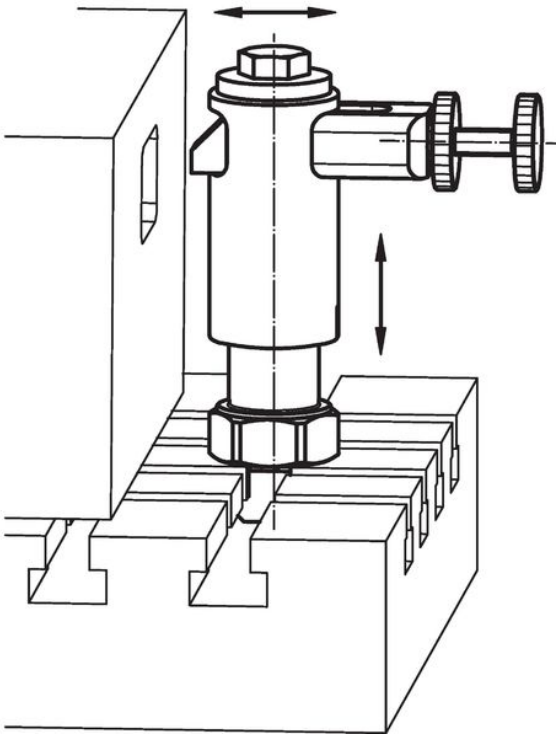

法令(コンプライアンス

RoHS準拠
鉛を含有- 6a/ 6b/ 6cの除外規定に適合

0.1%以上の高懸念物質(SVHC)を使用しています
鉛を含有します-2024年1月23日SVHC [REACH]リスト対象

プロポジション65リストの物質を使用しています

⚠
鉛に晒されることは、発がん性や生殖障害を引き起こす原因になります。
https://www.P65Warnings.ca.gov/

紛争物質は使用していません
本製品は、コンゴ民主共和国や隣国地域から産出されるチタン、錫、金、タングステンなどのいかなる「紛争鉱物」に由来する物質を使っていません.