クランプ爪
23290.0102

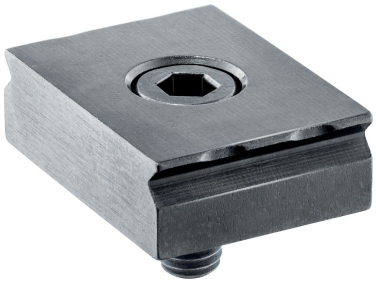

製品説明

このクランプ爪はマシン・バイスや加工治具に組み込まれ、その鋭いエッジがワークに喰い込んでクランプしますので、ワークが横方向に動くことはありません。クランプ爪の固定には、ネジ穴とザグリ穴を使います。
突き当ては、ワークの位置決めに使います。

材質

- スティール、焼入れ、黒染

寸法図

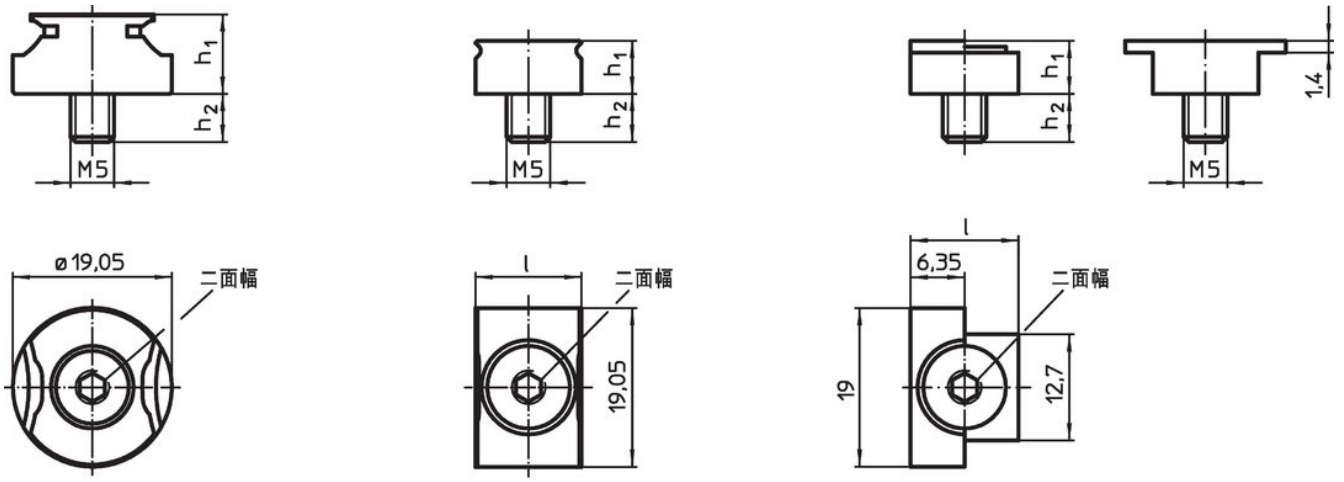

図 1　図 2　図 3

発注情報

寸法				二面幅		製品番号
l	h_1	h_2 約	s			
[mm]				[mm]	[g]	
クランプ爪 – 図 2						
19,05	7,92	8,1	1,5 – 3	3	22	23290.0102

応用例

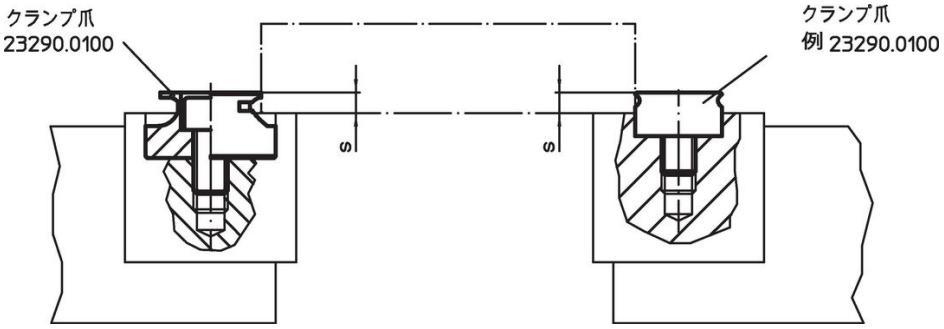

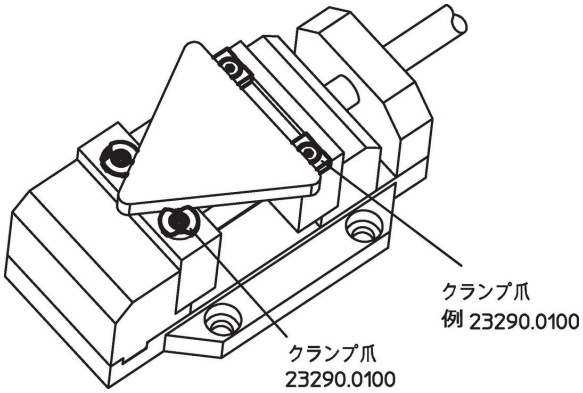

法令(コンプライアンス

RoHS準拠
2011/65/EUと2015/863指令に適合しています

SVHC材の含有は無し
0.1%(質量%濃度)以上の高懸念物質(SVHC)は使用していません-2024年1月23日SVHCリスト対象.

プロポジション65の物質は含有していません
プロポジション65の指定物質は含まれていません
https://www.P65Warnings.ca.gov/

紛争物質は使用していません
本製品は、コンゴ民主共和国や隣国地域から産出されるチタン、錫、金、タングステンなどのいかなる「紛争鉱物」に由来する物質を使っていません.