くさびクランプ

23251.0006

製品説明

六角穴付ボルトを締め込むと、両側の口金が外にせり出してワークを突き当て部材に押し付けます。

材質

本体
- アルミニウム Al

クサビ部
- 焼入れ鋼、黒染

ねじ
- 鋼

組立

Tナットを使って水平または垂直のT溝付ベースに取り付けます。

更なる情報

アクセサリー

Tナット (EH 23010.) は別売りです

その他の製品

- Tスロット用ナット, DIN 508

寸法図

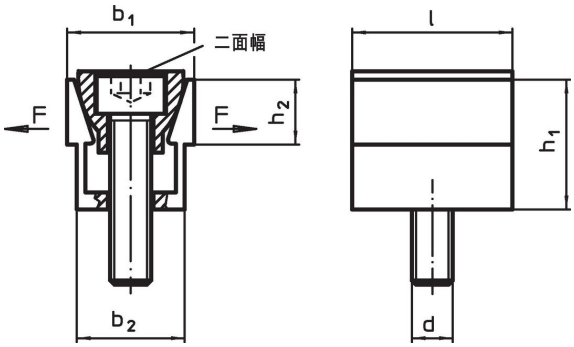

発注情報

寸法							二面幅	締付力 max.	締付 トルク max.		製品番号
b_1	b_1 max. 拡げた時	b_2	h_1	h_2	l	d					
[mm]							[mm]	[kN]	[Nm]	[g]	
18,6	20,3	16,1	19	9,5	23,8	M6	5	6,7	14,3	37	23251.0006

応用例

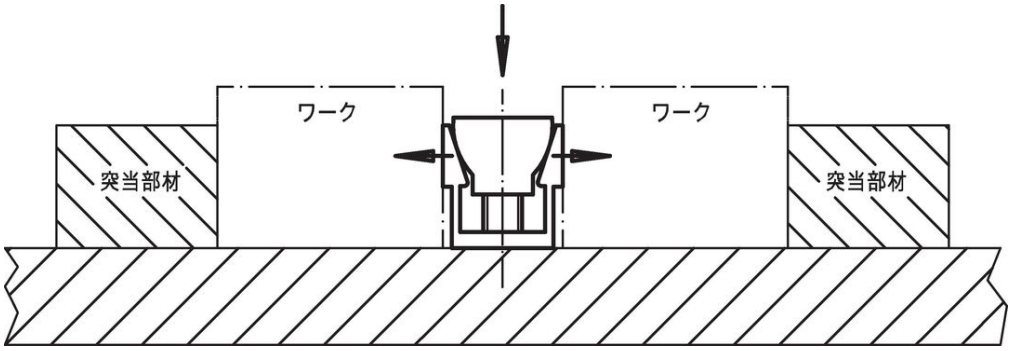

法令(コンプライアンス

RoHS準拠
2011/65/EUと2015/863指令に適合しています

SVHC材の含有は無し
0.1%(質量％濃度)以上の高懸念物質(SVHC)は使用していません-2024年1月23日SVHCリスト対象.

プロポジション65の物質は含有していません
プロポジション65の指定物質は含まれていません
https://www.P65Warnings.ca.gov/

紛争物質は使用していません
本製品は、コンゴ民主共和国や隣国地域から産出されるチタン、錫、金、タングステンなどのいかなる「紛争鉱物」に由来する物質を使っていません.