カバー・テーパークランプユニット用

23250.0412

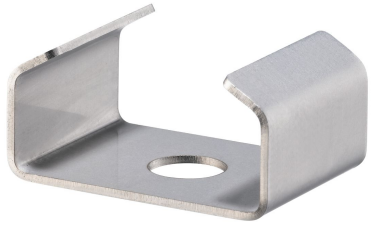

製品説明

木材、汚れによるダメージから防ぎます

材質

- 鋼

組立

カバーは、テーパークランプユニットの下に取り付けます

寸法図

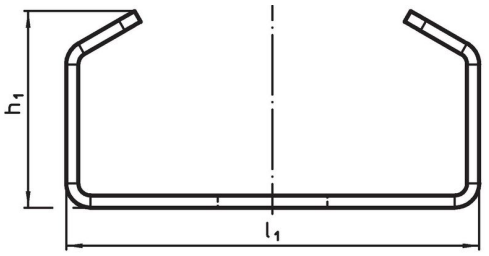

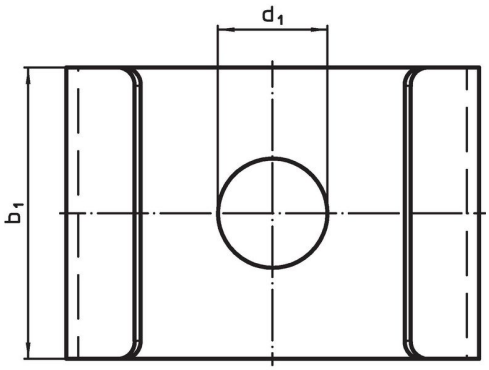

発注情報

寸法					テーパークランプユニット用		製品番号
d_1	適合ネジ	b_1	h_1	l_1		[g]	
		[mm]					
13	**M12**	38	22,1	44	23250.0012/.0052/.0142/.0162	26	**23250.0412**

応用例

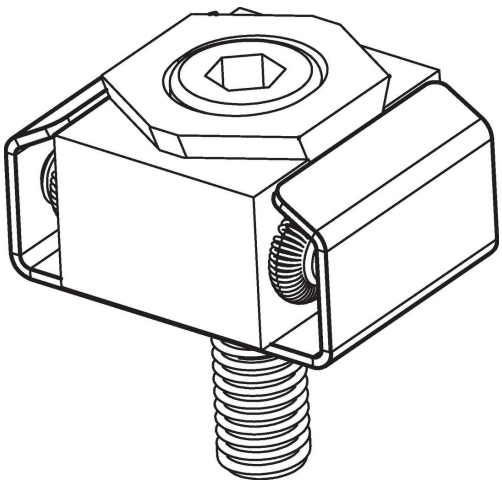

法令(コンプライアンス

RoHS準拠
2011/65/EUと2015/863指令に適合しています

SVHC材の含有は無し
0.1%(質量％濃度)以上の高懸念物質(SVHC)は使用していません-2024年1月23日SVHCリスト対象.

プロポジション65の物質は含有していません
プロポジション65の指定物質は含まれていません
https://www.P65Warnings.ca.gov/

紛争物質は使用していません
本製品は、コンゴ民主共和国や隣国地域から産出されるチタン、錫、金、タングステンなどのいかなる「紛争鉱物」に由来する物質を使っていません.