テーパー・ダブルクランプ

23250.0112

製品説明

テーパークランプユニットは、特に水平、垂直のクランプに適しています。このクランプユニットは、コンパクトなため、干渉を気にせずに使えます。

材質

本体
- 工具鋼、焼入れ

ねじ
- 熱処理鋼、熱処理、強度クラス 12.9

バネ
- バネ鋼線

クランプ爪
- 工具鋼、焼入れ、黒染、研磨

組立

Tナットを使って水平または垂直のT溝付ベースに取り付けます。

取り扱い

六角穴付ボルトを締め込むと両方の口金が外側に動き二つのワークを両側のストッパーに押し付けます。ダブルテーパーのタイプはワークを下に押し付ける効果もあります。くさびエレメントのストロークは M 5 = ±0.5、M 8 = ±0.5、M 12 = ±1、M 16 = ±1.5 です。ネジ穴もしくは、Tスロットを使って垂直、水平両方のクランプに使用できます

更なる情報

参照先

このテーパー・クランプは、ハルダー社のフレキシブル治具システムのマルチ・クランプユニットの項を参照ください

アクセサリー

Tナット (EH 23010.) は別売りです

その他の製品

- Tスロット用ナット, DIN 508
- カバー, テーパークランプユニット用
- テーパー・ダブルクランプ, 平滑面/セレーション, M8
- テーパー・ダブルクランプ, 平滑面/セレーション, M12
- テーパー・ダブルクランプ, ねじ穴付, M12

寸法図

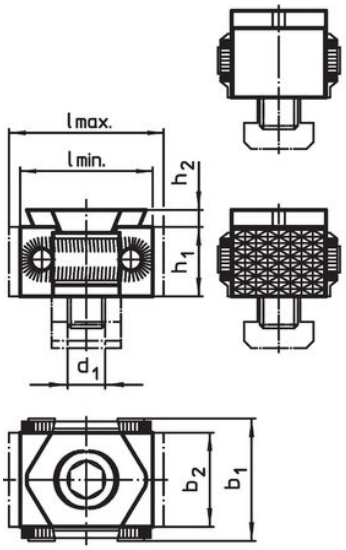

図 1

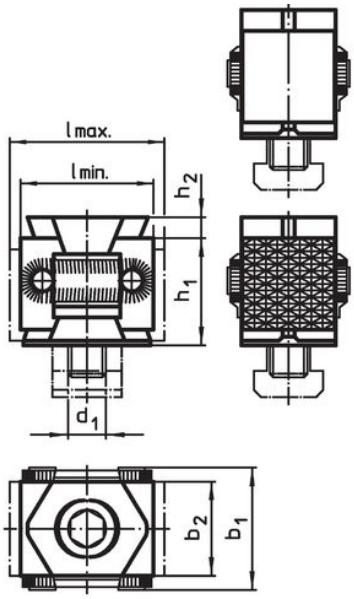

図 2

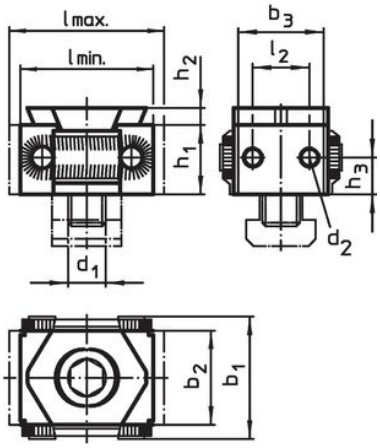

図 3

発注情報

寸法						締付力 max.	締付 トルク max.		製品番号
d_1	l	b_1	b_2	h_1	h_2				
[mm]						[kN]	[Nm]	[g]	
ダブル· テーパー 両面セレーション付口金 – 図 2									
M12	42 – 49	41	30	36	5	50	85	350	**23250.0112**

応用例

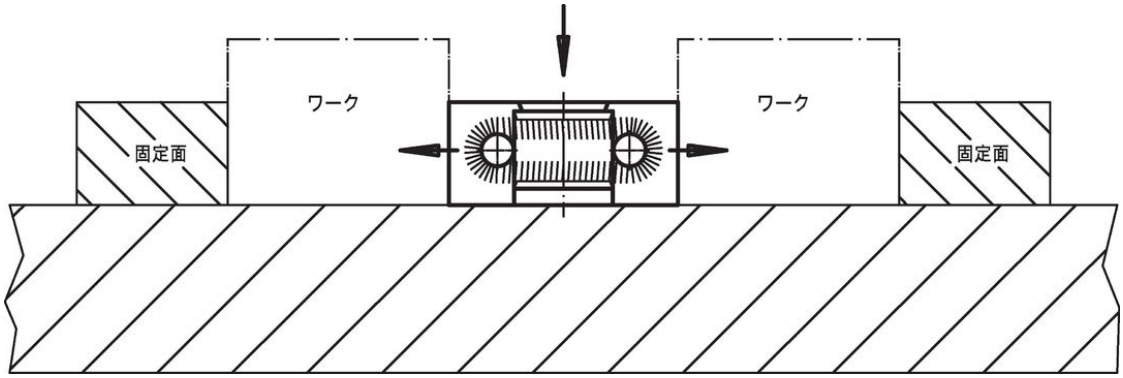

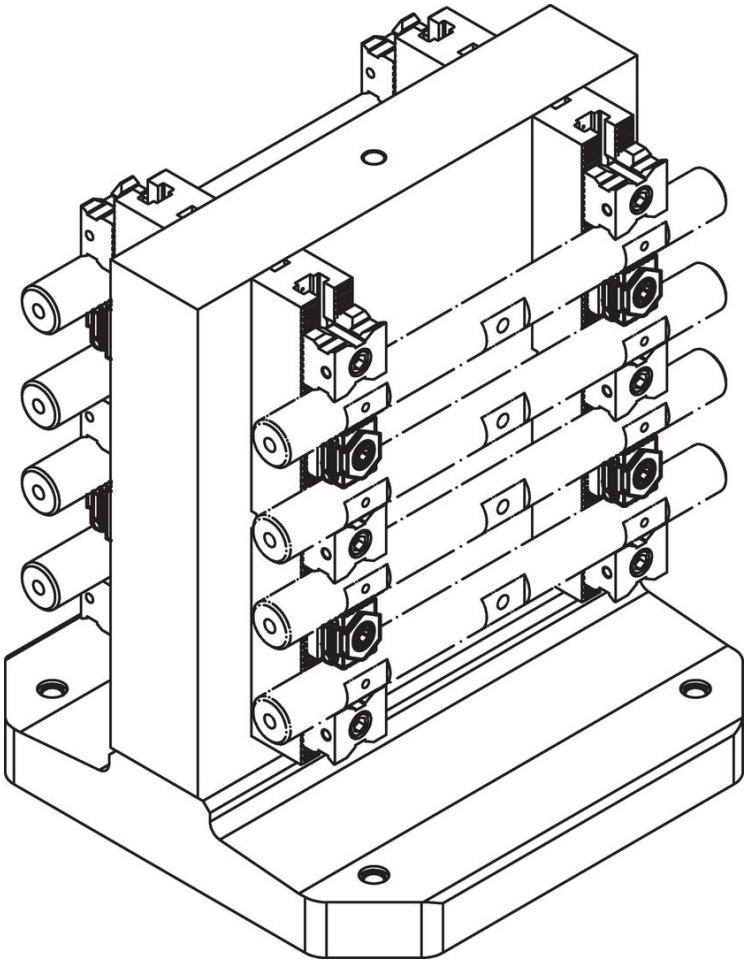

法令(コンプライアンス

RoHS準拠
2011/65/EUと2015/863指令に適合しています

SVHC材の含有は無し
0.1%(質量％濃度)以上の高懸念物質(SVHC)は使用していません-2024年1月23日SVHCリスト対象.

プロポジション65の物質は含有していません
プロポジション65の指定物質は含まれていません
https://www.P65Warnings.ca.gov/

紛争物質は使用していません
本製品は、コンゴ民主共和国や隣国地域から産出されるチタン、錫、金、タングステンなどのいかなる「紛争鉱物」に由来する物質を使っていません.