クランプ・ バイス
23231.0011

製品説明

締付力が水平方向に働く、コンパクトでしっかりした機械式のバイスで、堅牢なスピンドルを備えています。
- 締付力最大80 kN
- 締付ストローク 25 mm、二面幅36 を持ったスピンドル
- 固定には4本のM 24 強度クラス8.8 (締付モーメント600 Nm) を使用。穴間隔は、100 x 100 mm
- 適合する口金23231.0020-0033は別売

材質

- スティール、浸炭焼入れ 研磨

更なる情報

その他の製品

- 標準口金, クランピングバイス用
- 交換用口金, クランピングバイス用、下押し効果あり
- クランプ・ バイス, 可動口金
- クランプ・ バイス, 固定口金
- クランプ・ バイス, 追加工用
- クランプ・ バイス, セレーション面/平滑面

寸法図

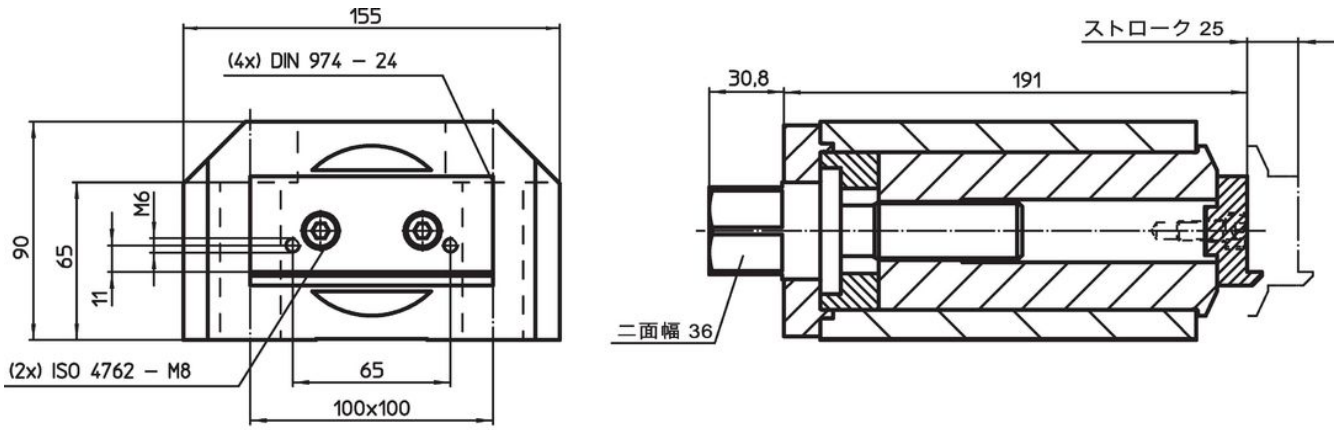

図 1

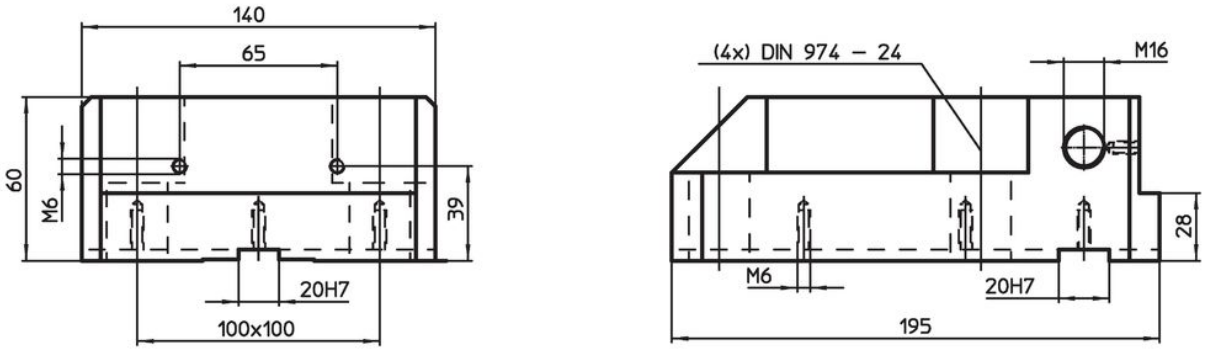

図 2

発注情報

[kg]	製品番号
固定口金 – 図 2	
10	23231.0011

応用例

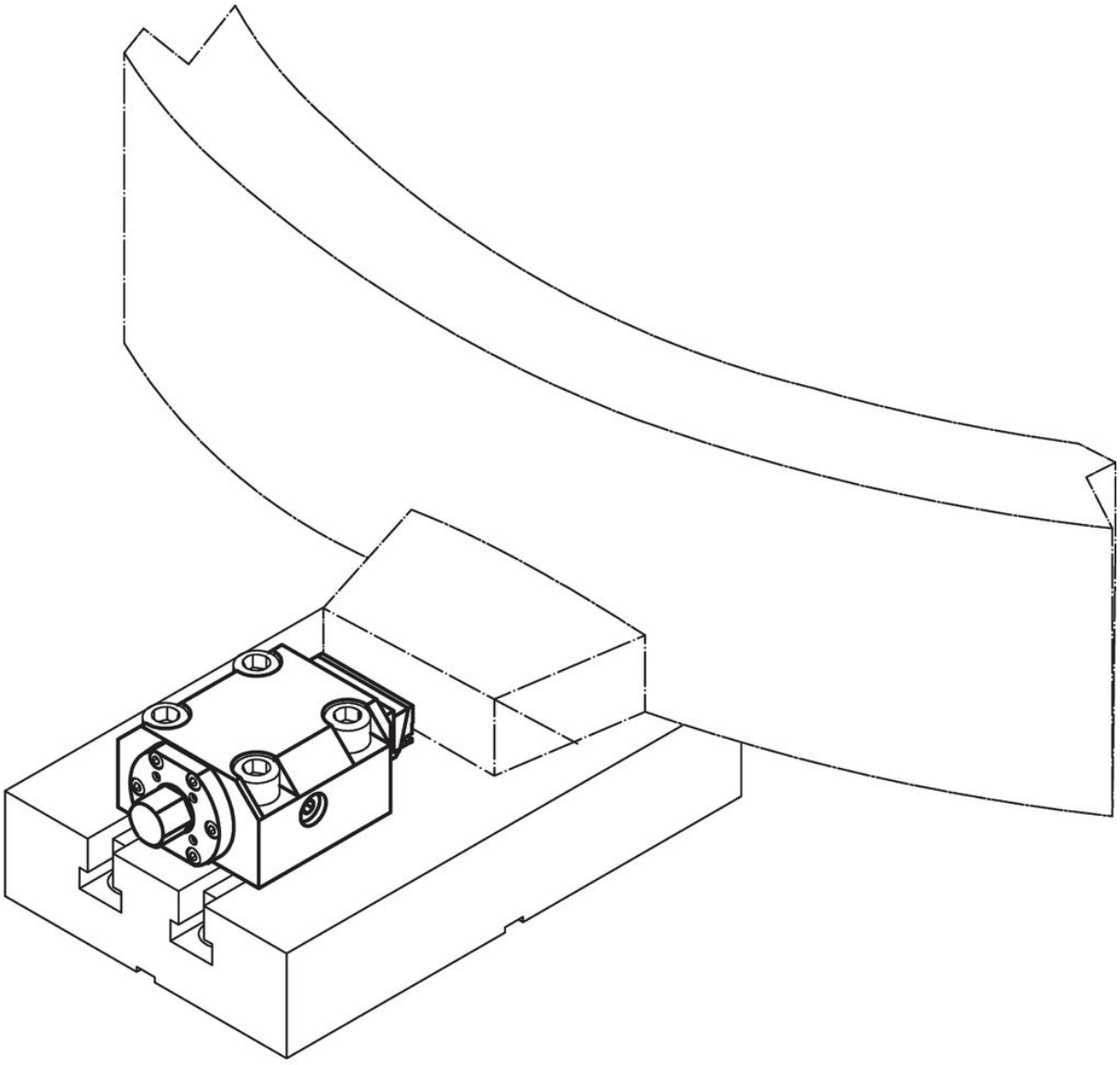

法令(コンプライアンス

RoHS準拠
2011/65/EUと2015/863指令に適合しています

SVHC材の含有は無し
0.1%(質量％濃度)以上の高懸念物質(SVHC)は使用していません-2024年1月23日SVHCリスト対象.

プロポジション65の物質は含有していません
プロポジション65の指定物質は含まれていません
https://www.P65Warnings.ca.gov/

紛争物質は使用していません
本製品は、コンゴ民主共和国や隣国地域から産出されるチタン、錫、金、タングステンなどのいかなる「紛争鉱物」に由来する物質を使っていません.