治具ベースクランパー

23211.0010

製品説明

治具ベース· クランパーと治具ベース受け台の組みあわせで、ワーク側面をクランプすることができます。マシン· テーブルのサイズと同じワークをクランプすることが可能になります。
角度つき口金は、ワークを押さえ込む力が働く マシン· テーブルを有効に使える 最大20 kNの大きな締付力 クランプ用インサートは、10.6mm厚で、M6x16で固定します 頑丈なダクタイル鋳鉄製で防振効果もあり 様々なワークに対応出来るように、クランプ用インサートは交換可能です T溝用ナットEH 23110.を使ってしっかりと固定 大きなワークでも、最小のクランプ範囲で済む横方向ワーク· ストッパーの固定用のねじ穴付

材質

- ダクタイル鋳鉄 (GGG 60)

組立

精密に研削加工された受け面にワークを載せた後、クランプします。ユーザーのワーク形状に合わせて、ハルダーの標準機械部品から部品を選択し、このクランパーのねじ穴を利用して取り付けることもできます。
側面に設けられたねじ穴で、オプションのワークストッパーを取り付けることができます

更なる情報

備考

同梱されている交換用口金1138.400 (セレーション面と平滑面) は、ハルダーの1138.100 (ソフト) と互換性があります

その他の製品

- Tスロット用ナット, DIN 508
- Tスロット用ナット, 延長
- 固定式スロット· テノン
- 固定式スロット· テノン, 円筒形状
- クランプ· バイス, 追加工用

寸法図

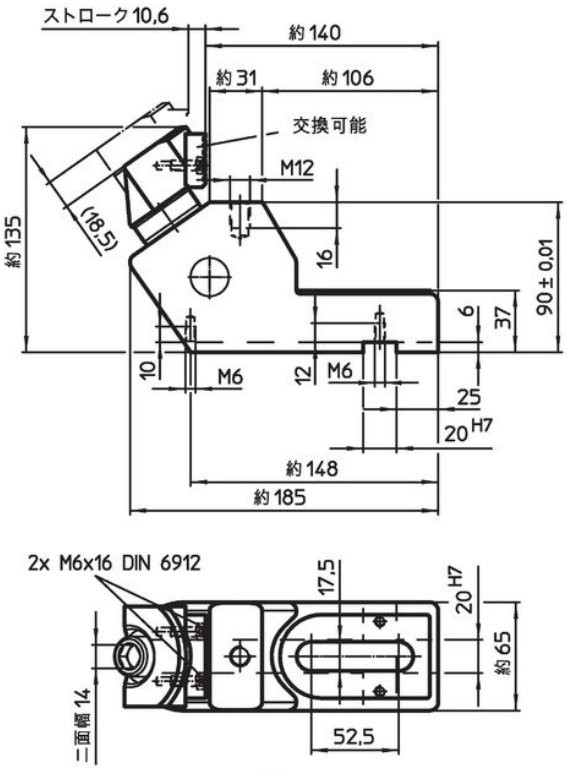

図 1

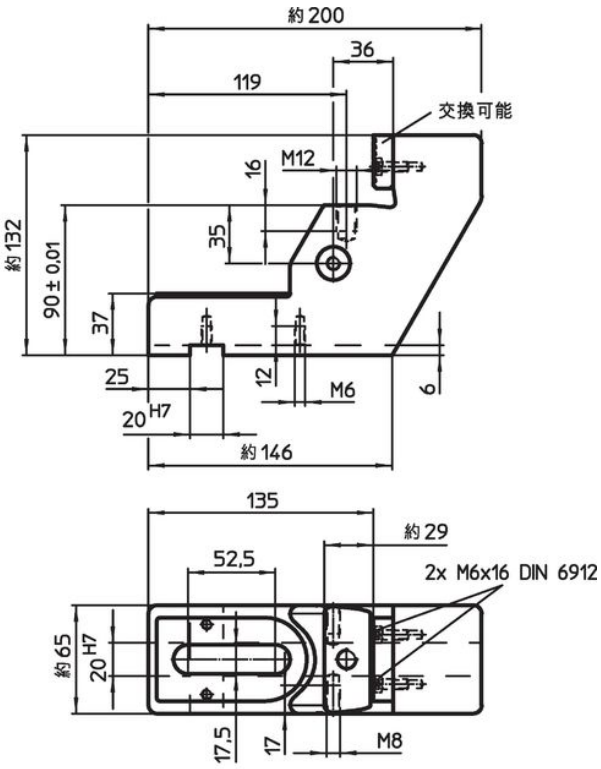

図 2

発注情報

締付力 水平方向 max. [kN]	締付 トルク max. [Nm]	[kg]	製品番号
治具ベースクランパー – 図 1			
20	50	5	23211.0010

応用例

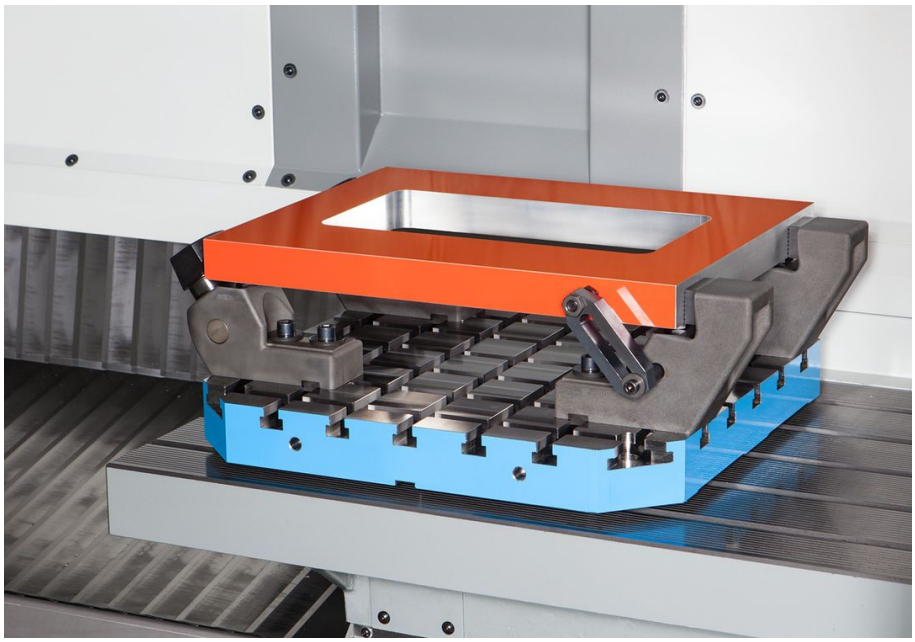

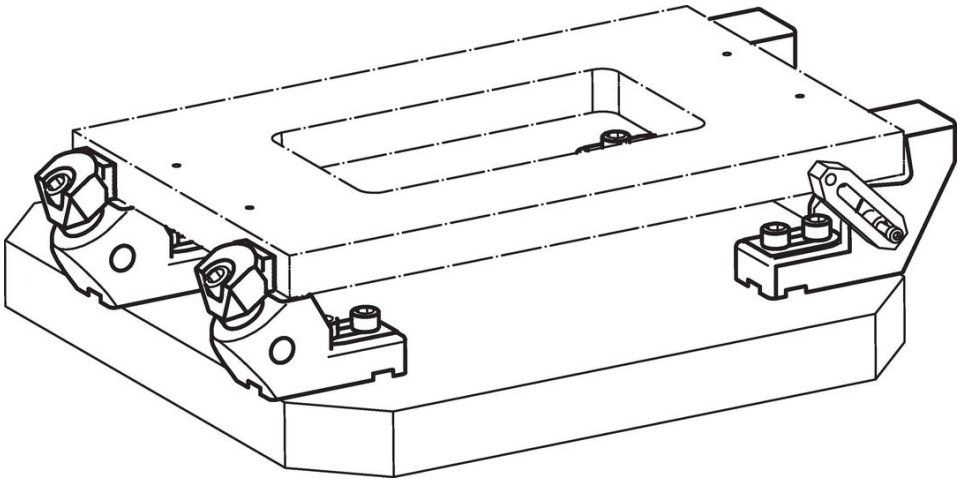

法令(コンプライアンス

RoHS準拠
2011/65/EUと2015/863指令に適合しています

SVHC材の含有は無し
0.1%(質量％濃度)以上の高懸念物質(SVHC)は使用していません-2024年1月23日SVHCリスト対象.

プロポジション65の物質は含有していません
プロポジション65の指定物質は含まれていません
https://www.P65Warnings.ca.gov/

紛争物質は使用していません
本製品は、コンゴ民主共和国や隣国地域から産出されるチタン、錫、金、タングステンなどのいかなる「紛争鉱物」に由来する物質を使っていません.