サポート· プレート
23210.0870

製品説明

様々な台座パーツ (ピン EH 22690.、揺動パッド EH 22730., EH 22731. and EH 22740.等) をサポートプレートに取り付けることが出来ます。
このサポートプレートは、2つのネジ、もしくはT溝の間で自由に動かすことができます。M 20 - M 24のクランプ機器に適しています。

材質

- スティール、浸炭焼入れ

寸法図

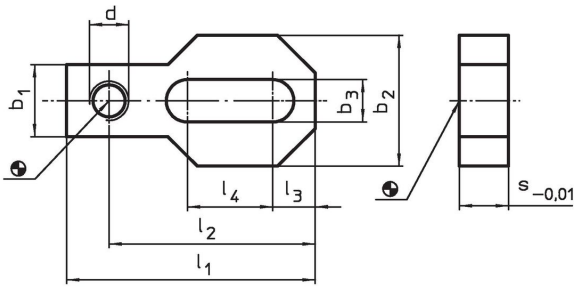

発注情報

寸法										製品番号
d	l_1	l_2	l_3	l_4	b_1	b_2	b_3	s -0,01		
[mm]									[kg]	
M20	180	150	30	80	60	90	21	**30**	3	23210.0870

応用例

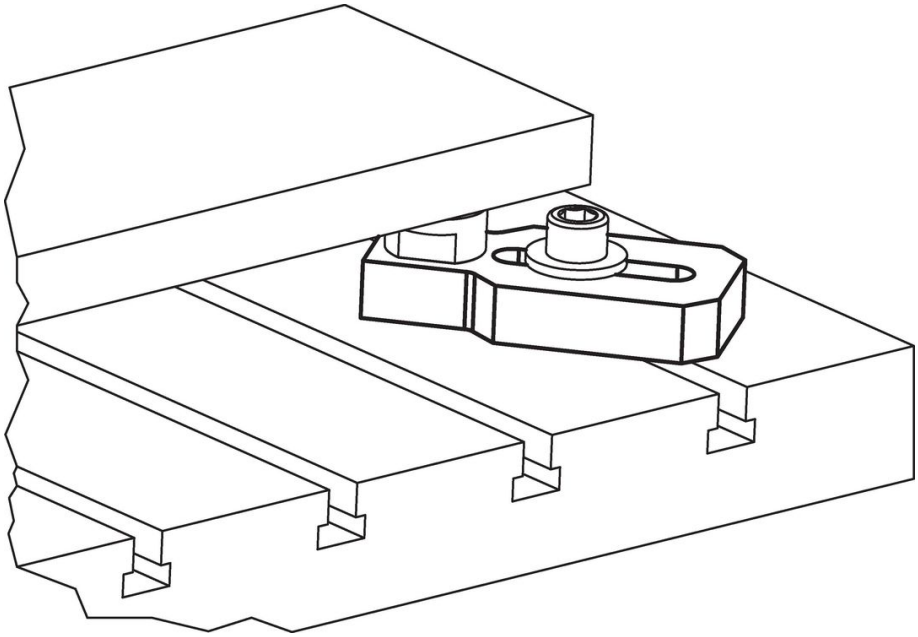

法令(コンプライアンス

RoHS準拠
2011/65/EUと2015/863指令に適合しています

SVHC材の含有は無し
0.1%(質量％濃度)以上の高懸念物質(SVHC)は使用していません-2024年1月23日SVHCリスト対象.

プロポジション65の物質は含有していません
プロポジション65の指定物質は含まれていません
https://www.P65Warnings.ca.gov/

紛争物質は使用していません
本製品は、コンゴ民主共和国や隣国地域から産出されるチタン、錫、金、タングステンなどのいかなる「紛争鉱物」に由来する物質を使っていません.