取付プレート・クイック・ クランプや ダウンホールド・ クランプ用
23210.0780

製品説明

この取付プレートを使えば、ダウンホールド・ クランプ等をT溝に対して任意の角度・ 位置に取り付けることができます。

材質

- 熱処理鋼、熱処理、黒染

寸法図

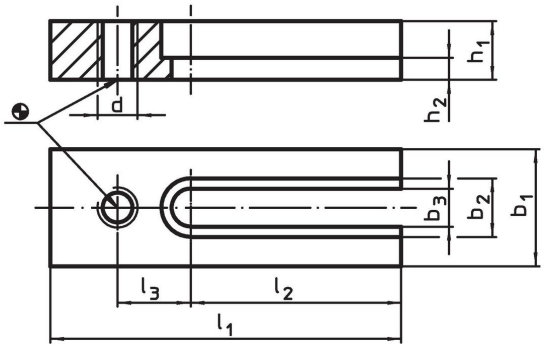

発注情報

寸法										
b_1	b_2	b_3	d	h_1 -0,4	h_2	l_1	l_2	l_3	[g]	製品番号
[mm]										
90	38	25	M24	50	24	220	130	55	5850	**23210.0780**

応用例

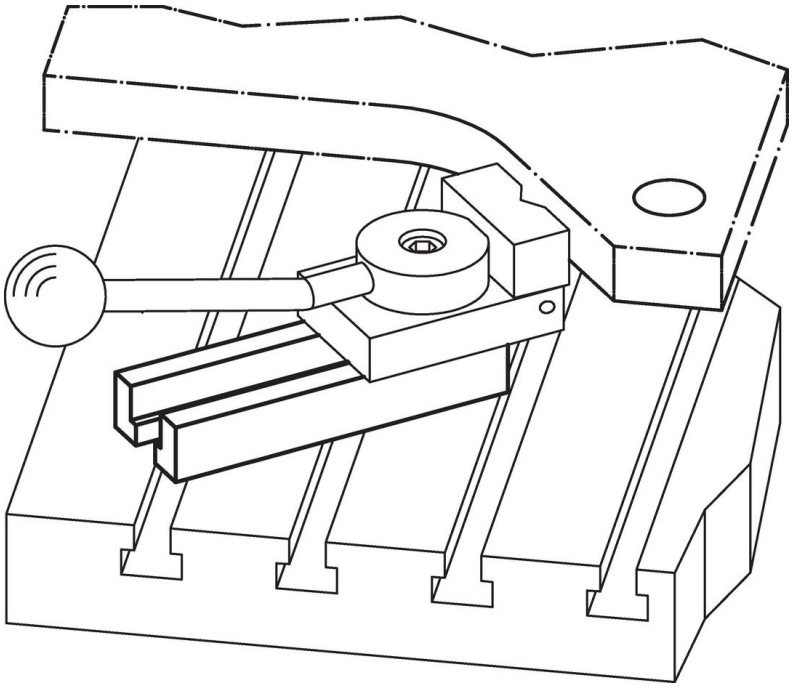

法令(コンプライアンス

RoHS準拠
2011/65/EUと2015/863指令に適合しています

SVHC材の含有は無し
0.1%(質量%濃度)以上の高懸念物質(SVHC)は使用していません-2024年1月23日SVHCリスト対象.

プロポジション65の物質は含有していません
プロポジション65の指定物質は含まれていません
https://www.P65Warnings.ca.gov/

紛争物質は使用していません
本製品は、コンゴ民主共和国や隣国地域から産出されるチタン、錫、金、タングステンなどのいかなる「紛争鉱物」に由来する物質を使っていません.