ストラップ・黄銅プレート付 (DIN 6314に類似)

23190.0031

製品説明

このストラップ(クランプ爪)は、DIN 6314ソフト面付規格に準拠していますが、主に、ワークのクランプ用としてメカ式クランプ治具に使われています。
柔らかいワークに傷を付けぬよう黄銅プレートが付いています。クランプボルトにナットEH23070(DIN6330B)と円錐シートEH23050(DIN6319G)の組み合わせを、またサポート・ボルトにスラストパッドEH22560(DIN6311)を使えば、傾斜した際にも安定したクランプが可能です。
また、硬い素材用には、反対側の硬い面を使用できます。

材質

保護プレート
- 黄銅、ろう付け

クランプ
- 熱処理鋼、黒染

寸法図

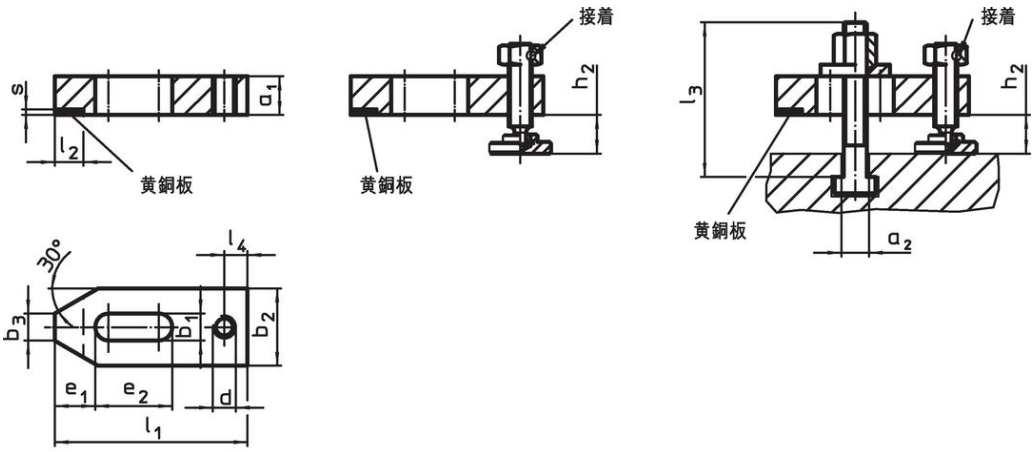

図1　図2　図3

発注情報

公称寸法	寸法										クランプ高さ			製品番号
b_1	a_1	b_2	b_3	d	e_1	e_2	l_1	l_2 ±1	l_4	s -0,5	h_2 min.	h_2 max.		
[mm]	[mm]										[mm]		[g]	
サポートボルト付 – 図 2														
14	**20**	40	14	M12	21	40	100	15	12	3	10	31	590	23190.0031

応用例

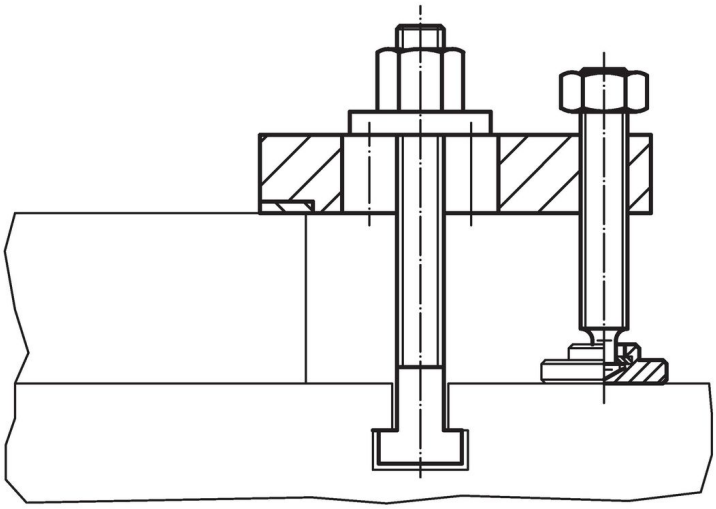

法令(コンプライアンス

RoHS準拠
鉛を含有- 6a/ 6b/ 6cの除外規定に適合

0.1%以上の高懸念物質(SVHC)を使用しています
鉛を含有します-2024年1月23日SVHC [REACH]リスト対象

プロポジション65リストの物質を使用しています

⚠
鉛に晒されることは、発がん性や生殖障害を引き起こす原因になります。
https://www.P65Warnings.ca.gov/

紛争物質は使用していません
本製品は、コンゴ民主共和国や隣国地域から産出されるチタン、錫、金、タングステンなどのいかなる「紛争鉱物」に由来する物質を使っていません.