ストラップ・カット面付ボール

23180.0009

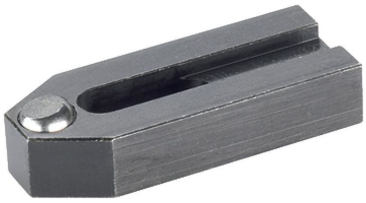

製品説明

このストラップ (クランプ爪)は、DIN 6314 カット面付ボール規格に準拠していますが、主に、ワークのクランプ用としてメカ式クランプ治具に使われています。

材質

ボール
- 軸受鋼、焼入れ、表面処理なし

クランプ
- 熱処理鋼、黒染

更なる情報

備考

ボールの反転防止付

寸法図

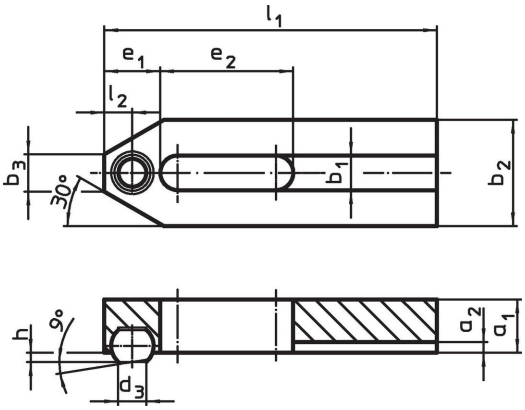

発注情報

公称寸法	寸法												製品番号
b_1	l_1	d_3	a_1	a_2	b_2	b_3	e_1	e_2	h	l_2	ボール直径		
[mm]	[mm]											[g]	
9	**60**	7,2	12	3	25	10	13	22	2	6,5	10	109	**23180.0009**

応用例

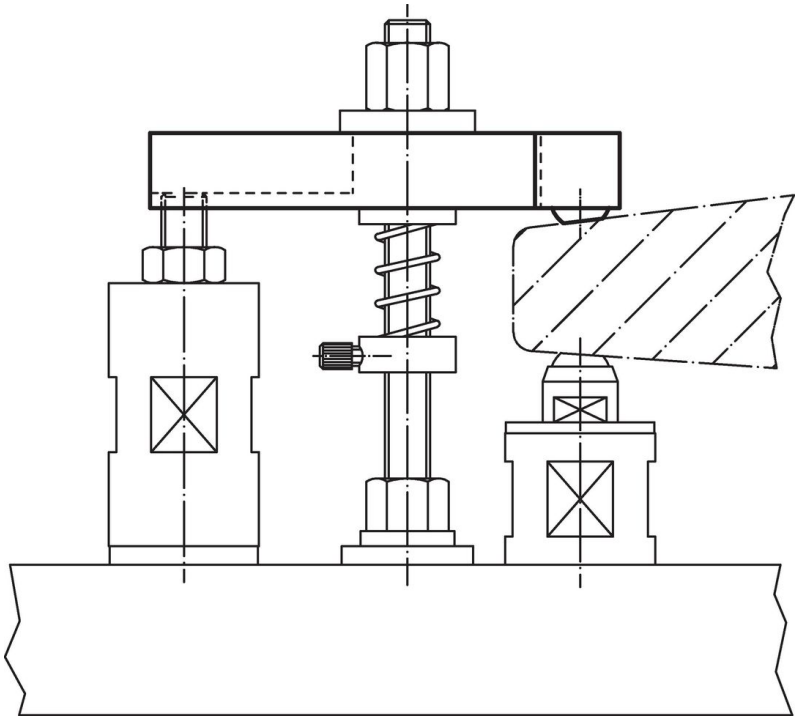

法令(コンプライアンス

RoHS準拠
2011/65/EUと2015/863指令に適合しています

SVHC材の含有は無し
0.1%(質量％濃度)以上の高懸念物質(SVHC)は使用していません-2024年1月23日SVHCリスト対象.

プロポジション65の物質は含有していません
プロポジション65の指定物質は含まれていません
https://www.P65Warnings.ca.gov/

紛争物質は使用していません
本製品は、コンゴ民主共和国や隣国地域から産出されるチタン、錫、金、タングステンなどのいかなる「紛争鉱物」に由来する物質を使っていません.