グリップ・位置決めクランプピン用

23111.0902

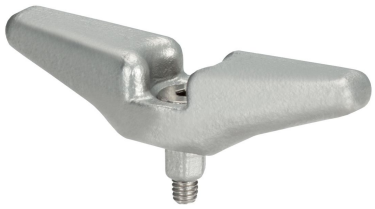

製品説明

このグリップを位置決めクランプ・ ピンに取り付ければ、操作を容易に行えます。

材質

- ステンレス鋼

組立

同梱されているM4ねじで取り付けます。

寸法図

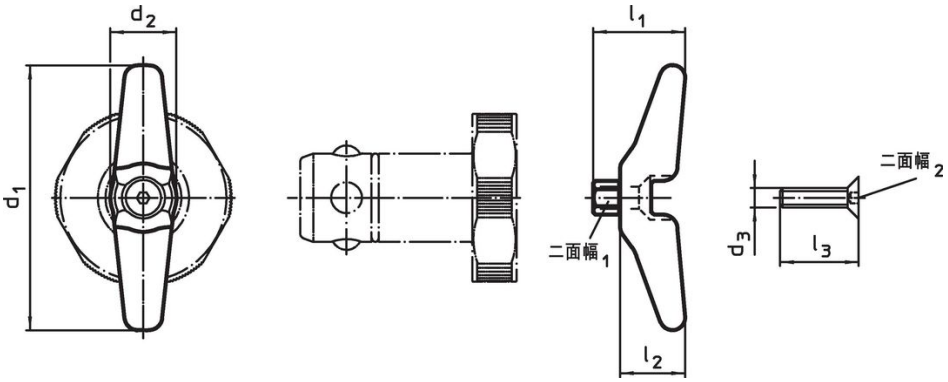

発注情報

適合 ボルト Ø [mm]	寸法 d_1 [mm]	d_2	d_3	l_1	l_2	l_3	二面幅$_1$ [mm]	二面幅$_2$ [mm]	[g]	製品番号
25/30	**80**	15	M4	**25**	20	20	10	2,5	76	**23111.0902**

応用例

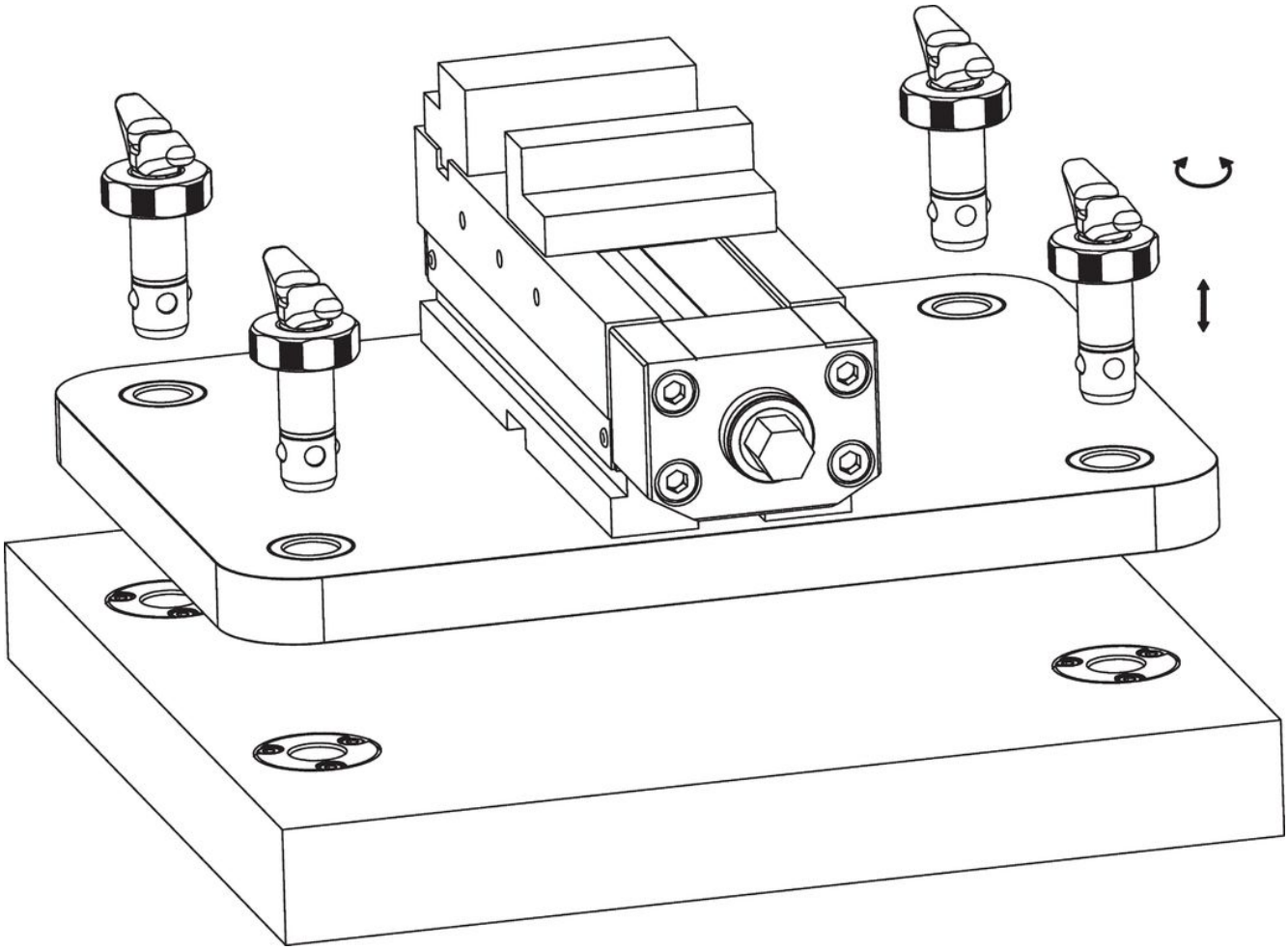

法令(コンプライアンス

RoHS準拠
2011/65/EUと2015/863指令に適合しています

SVHC材の含有は無し
0.1%(質量％濃度)以上の高懸念物質(SVHC)は使用していません-2024年1月23日SVHCリスト対象.

プロポジション65の物質は含有していません
プロポジション65の指定物質は含まれていません
https://www.P65Warnings.ca.gov/

紛争物質は使用していません
本製品は、コンゴ民主共和国や隣国地域から産出されるチタン、錫、金、タングステンなどのいかなる「紛争鉱物」に由来する物質を使っていません.