Tスロット用ナット・菱形

23020.0680

製品説明

T溝用 "ひし形" ナットは、溝の端から挿入する必要ありません、溝の真上から挿入することが可能です。

材質

- 熱処理鋼、熱処理、黒染

寸法図

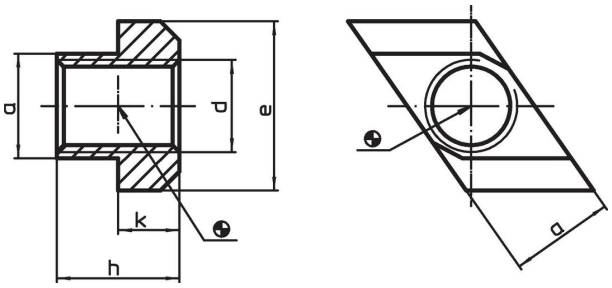

発注情報

T溝幅 [mm]	寸法 d	a	e	h	k	[g]	製品番号
18	M16	17,6	28	20	10	46	23020.0680

応用例

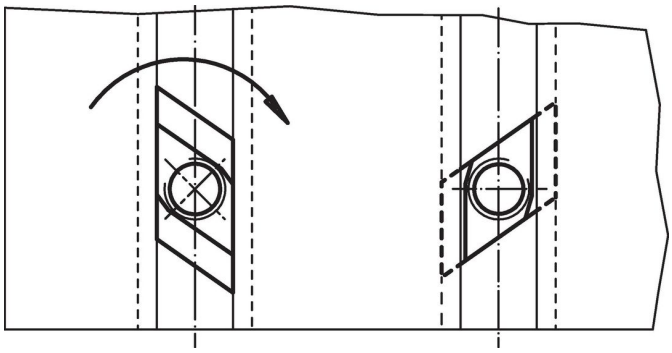

法令(コンプライアンス

RoHS準拠

2011/65/EUと2015/863指令に適合しています

SVHC材の含有は無し

0.1%(質量％濃度)以上の高懸念物質(SVHC)は使用していません-2024年1月23日SVHCリスト対象.

プロポジション65の物質は含有していません

プロポジション65の指定物質は含まれていません
https://www.P65Warnings.ca.gov/

紛争物質は使用していません

本製品は、コンゴ民主共和国や隣国地域から産出されるチタン、錫、金、タングステンなどのいかなる「紛争鉱物」に由来する物質を使っていません.